FICHA DE PRODUCTO

PRO MONOMANDO LAVABO

REF: PR.101.25240.CR

CR	Cromo	PR.101.25240.CR
BL	Blanco	PR.101.25240.BL
NE	Negro	PR.101.25240.NE
GNPV	GunMetalPVD	PR.101.25240.GNPV
ORPV	OroPVD	PR.101.25240.ORPV
ORCPV	OroCepilladoPVD	PR.101.25240.ORCPV
ORSCPV	OroRosaCepilladoPVD	PR.101.25240.ORSCPV

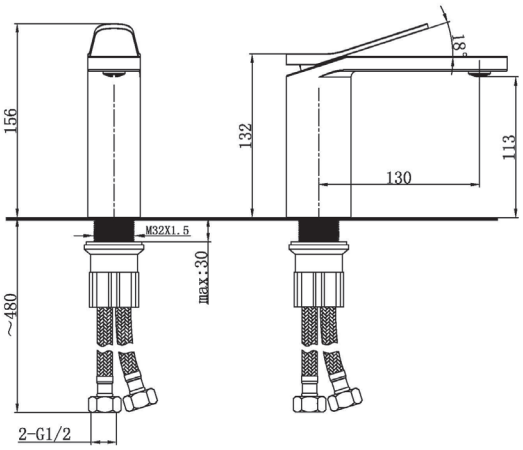

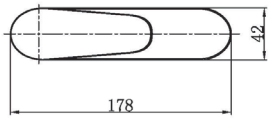

NFORMACIÓN TÉCNICA

- Acabado cromado según EN 248
- Fabricado en latón segun UNE-EN 1982
- Cartucho cerámico Ø 25 mm. Salida Progresiva.
- Conexiones a pared con cajetín empotrado.
- Aireador M24/100

Todas nuestras griferías estan sometidas a rigurosos controles de calidad en cada proceso productivo. Es por ello que ofrecemos una extensión de garantía de 5 años.
Equipado de serie con nuestros Aireadores Econsystem, control de caudal 8L/min. a 5 bar..
Cuerpo de Laón CB753S-CW614N, Maneta de Zink-Alloy, Acabados en Cromo ICEWIND System, supera la norma UNE-EN817./ Pinturas Epoxy ultraresistentes.

ISO 9001/2008

CUMPLE/MEETS: UNE-EN: 817
CUMPLE/MEETS: UNE-EN:1111