Marti 1921 spain

MARTI 1921

101

ed.03|2023
junio

HISTORIA

TRADICIÓN

VOCACIÓN

OFICIO

Fabricantes de vocación
Expert manufacturers

El hito, es muy importante, singular. Una firma española alcanza 100 años de vida.

Gracias a todos los que han formado y forman parte de nuestro equipo, gracias todos los que nos honran con su confianza.

Durante un siglo la sucesión de hechos, todo tipo que adornan la historia propia son incontables...
Las dificultades, los cambios de ciclo, las revisiones que han provocado la globalización, la adaptación, no ha sido tarea fácil, ni esteril.
Hemos creado tendencia en diseño y funciones como norma de la marca desde la fundación de la empresa.

Lideres en sistemas de economía y cuidado del medio ambiente. Galardonados en gestión empresarial, gestión medioambiental, gestión exportadora.
Cuando mi abuelo, Carlos Martí, inicio su actividad, en Abril de 1921, continuada por mi padre, Javier Martí, no podría imaginar que junto a la labor de mi hermano Javier, podríamos lograr presencia en 57 paises .
Para una firma de tamaño familiar, una cima importante. Con una receta sencilla, constancia, disciplina, y trabajo.

Con una cuarta generación preparada y formada en el oficio y el detalle, es decir, lo que no se puede importar, el espíritu de empresa netamente Española.

Confiamos merecer su confianza 100 años mas.

Con nuestro agradecimiento, el equipo Marti1921.

DESDE 1921
SINCE 1921

Durante más de un siglo, nuestra empresa se ha dedicado a proporcionar a los clientes grifería de la más alta calidad que es a la vez funcional y elegante y sostenible. Nuestro compromiso con la excelencia se refleja en los materiales que utilizamos, el diseño de nuestros productos y nuestro enfoque en la sustentabilidad.

En Martí 1921, estamos comprometidos a proporcionar grifería de alta calidad que sean a la vez elegantes y sostenibles. Creemos que es nuestra responsabilidad no solo crear productos que satisfagan las necesidades de nuestros clientes, sino también promover el uso responsable del agua y la energía. Por eso, estamos orgullosos de lanzar nuestra nueva campaña contra el desperdicio de agua.

Nuestras soluciones al problema

CAUDAL limitado

Consumo de 5 litros/minuto para evitar el uso excesivo de agua.

APERTURA doble posición

Consumo en 1ª posición 2,5 litros/minuto
Consumo en 2ª posición 5 litros/minuto

APERTURA en frio

No se usa agua caliente del acumulador,
no se enciende el calentador de gas,
no se dispara la caldera de gasoil,
por tanto no hay consumo de energia innecesario

Leyenda de Acabados

Acabados metálicos

Metalic finishes

Cromo Chrome Brillo Shining	CR
Plata Vieja Old Silver Brillo Shining	PV
Oro Gold Brillo Shining	OR
Oro Mate Matt Gold Mate Matt	ORM
Oro Rosa Pink Gold Brillo Shining	ORS
OroRosa Mate Matt PinkGold Mate Matt	ORSM
Cobre Cooper Brillo Shining	CO
Cobre Mate Matt Cooper Mate Matt	COM
Rústico Cobreado Rustic Cooper Mate Matt	RUC
Bronce Bronze Brillo Shining	BR
Mate Bronce Matt Bronze Mate Matt	BRM
Rústico Rustic Mate Matt	RU
Grafito Graphite Brillo Shining	GR
Grafito Mate Matt Graphite Mate Matt	GRM

Acabados Color

Colour finishes

Blanco White	RAL 9003	BL
Negro Black	RAL 9005	NE
Gris Grey	RAL 7035	GS
Rosa Pastel Light Pink	RAL 4003	PRO
Rojo Red	RAL 3000	RJ
Naranja Orange	RAL 2004	NA
Amarillo Yellow	RAL 1021	AM
Azul Marino Dark Blue	RAL 5011	AZM
Azul Blue	RAL 5010	AZ
Azul Pastel Light Blue	RAL 5018	PAZ
Verde Green	RAL 6029	VE

INDICE GENERAL

1 COLECCIÓN | URBAN Round

MRT4 pg. 10

VICTOR pg. 37

GT pg. 51

GRANADA pg. 56

PRO pg. 60

DOVER pg. 64

2 COLECCIÓN | URBAN Squared

ARTE pg. 68

WILLY pg. 74

ALTAÏR 2.0

ESENCIAL pg. 78

SWAROVSKI pg. 80

RIVE GAUCHE pg. 82

TECHNOLED pg. 84

SETS TERMOSTÁTICOS pg. 86

KITS EMPOTRADOS pg. 90

3 COLECCIÓN | DISTRIBUCION

TRASS pg. 98

NIZAR pg. 99

HAYATT pg. 103

SENSORIAL pg. 108

TEMPORIZADO pg. 113

ECOTECH pg. 115

4 COLECCIÓN | VANGUARDIA

PLATINIUM
pg. 118

O2
pg. 122

O2 SW
pg. 127

POMPIER
pg. 130

LOFT
pg. 136

0.135
pg. 143

SRGNATUR
pg. 148

5 COLECCIÓN | RETRO-VELLE EPOQUE

ODEÓN
pg. 156

1921
pg. 160

BARROCO
pg. 165

MAJESTIC
pg. 167

TTOS.
pg.171

NIAGARA
pg. 175

ALTAÏR H.
pg. 177

VERSAILLES
pg. 179

6 FONTANERÍA DECORATIVA

CONEXIONES FLEXIBLES
pg. 187

LLAVES DE PASO
pg. 193

DESAGÜES
pg. 197

VÁLVULAS CLICK-CLACK
pg. 199

SIFONES
pg. 202

URBAN ROUND

Preservar el futuro, mejorar el presente: grifos de diseño urbano con tecnología de ahorro de agua.

INDEX
URBAN MOOD
Griferia Redonda

1 COLECCIÓN | URBAN Round

MRT4 pg. 10

VICTOR pg. 37

GT pg. 51

GRANADA pg. 56

PRO pg. 60

DOVER pg. 64

MRT4

MRT4

La serie más versátil de nuestra colección.

Aplicaciones diponibles:

LAVABOS

Lavabo
Lavabo Alto
Lavabo Empotrado
Lavabo a Suelo

BIDÉS

Bidé
Bidé Empotrado

ESPACIOS DE DUCHA

Ducha externa
Baño-Ducha externa
LLenador de Bañera
Kit empotrado monomando de 1 salida de agua
Kit empotrado monomnado de 2 salidas de agua
Kit empotrado monomando de 3 salidas de agua
Kit empotrado monomando de 4 salidas de agua
Set de Ducha
Set de Baño-Ducha
Set Termostático de Ducha

ACABADOS METÁLICOS

CÓDIGO	DESCRIPCIÓN
CR	Cromo
OR	Oro
ORM	Oro Mate
ORS	Oro Rosa
ORSM	Oro Rosa Mate
GR	Grafito
GRM	Grafito Mate
CO	Cobre
COM	Cobre Mate
BR	Bronce
BRM	Bronce Mate
RU	Rústico
RUCO	Rústico Cobrea do
PV	Plata Vieja
CRM	Cromo Mate

ACABADOS PINTURA

CÓDIGO	DESCRIPCIÓN
BL	Blanco
NE	Negro
AM	Amarillo
AZ	Azul
AZM	Azul Marino
GS	Gris
NA	Naranja
PAZ	Azul Pastel
PRO	Rosa Pastel
RJ	Rojo
VE	Verde

MRT4

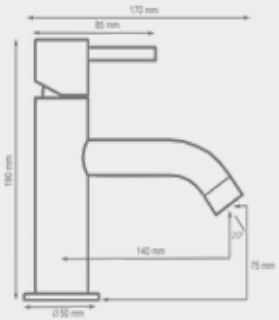

Lavabo
Basin Mixer

903522H101	Cromo | Chrome
903522H101	Metálicos | Metallic
903522H101	Oro/OroMate | Gold/MattGold OroRosa/OroRosaMate| PinkGold/PinkMattGold
903522H101	Blanco/Negro | White/Black
903522H101	Pintura Colores Martí1921

MRT4

MRT4

MRT4

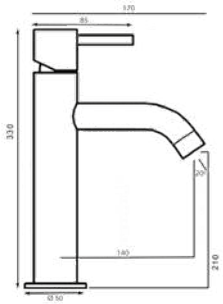

Lavabo Alto
High Basin Mixer

903522H111	Cromo | Chrome
903522H111	Metálicos | Metallic
903522H111	Oro/OroMate | Gold/MattGold OroRosa/OroRosaMate| PinkGold/PinkMattGold
903522H111	Blanco/Negro | White/Black
903522H111	Pintura Colores Martí1921

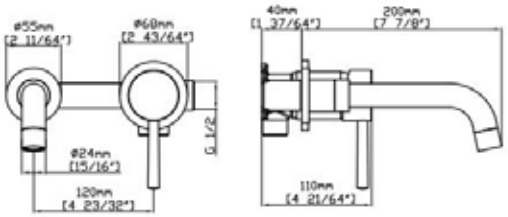

Lavabo Mural
Wall-mounted Basin Mixer

903522H122 Cromo | Chrome
903522H122 Metálicos | Metallic
903522H122 Oro/OroMate | Gold/MattGold
OroRosa/OroRosaMate| PinkGold/PinkMattGold
903522H122 Blanco/Negro | White/Black
903522H122 Pintura Colores Martí1921

Bidé
Bidet mixer

903524R201	Cromo | Chrome
903524R201	Metálicos | Metallic
903524R201	Oro/OroMate | Gold/MattGold OroRosa/OroRosaMate| PinkGold/PinkMattGold
903524R201	Blanco/Negro | White/Black
903524R201	Pintura Colores Martí1921

Bidés empotrados

Shataff Monomando de 2 Aguas
Shataff Bidet mixer

SH35R2A221	Cromo | Chrome
SH35R2A221	Metálicos | Metallic
SH35R2A221	Oro/OroMate | Gold/MattGold OroRosa/OroRosaMate| PinkGold/PinkMattGold
SH35R2A221	Blanco/Negro | White/Black
SH35R2A221	Pintura Colores Martí1921

Shataff Monomando de 1 Agua
Shataff Bidet mixer

SHR1A221	Cromo | Chrome
SHR1A221	Metálicos | Metallic
SHR1A221	Oro/OroMate | Gold/MattGold OroRosa/OroRosaMate| PinkGold/PinkMattGold
SHR1A221	Blanco/Negro | White/Black
SHR1A221	Pintura Colores Martí1921

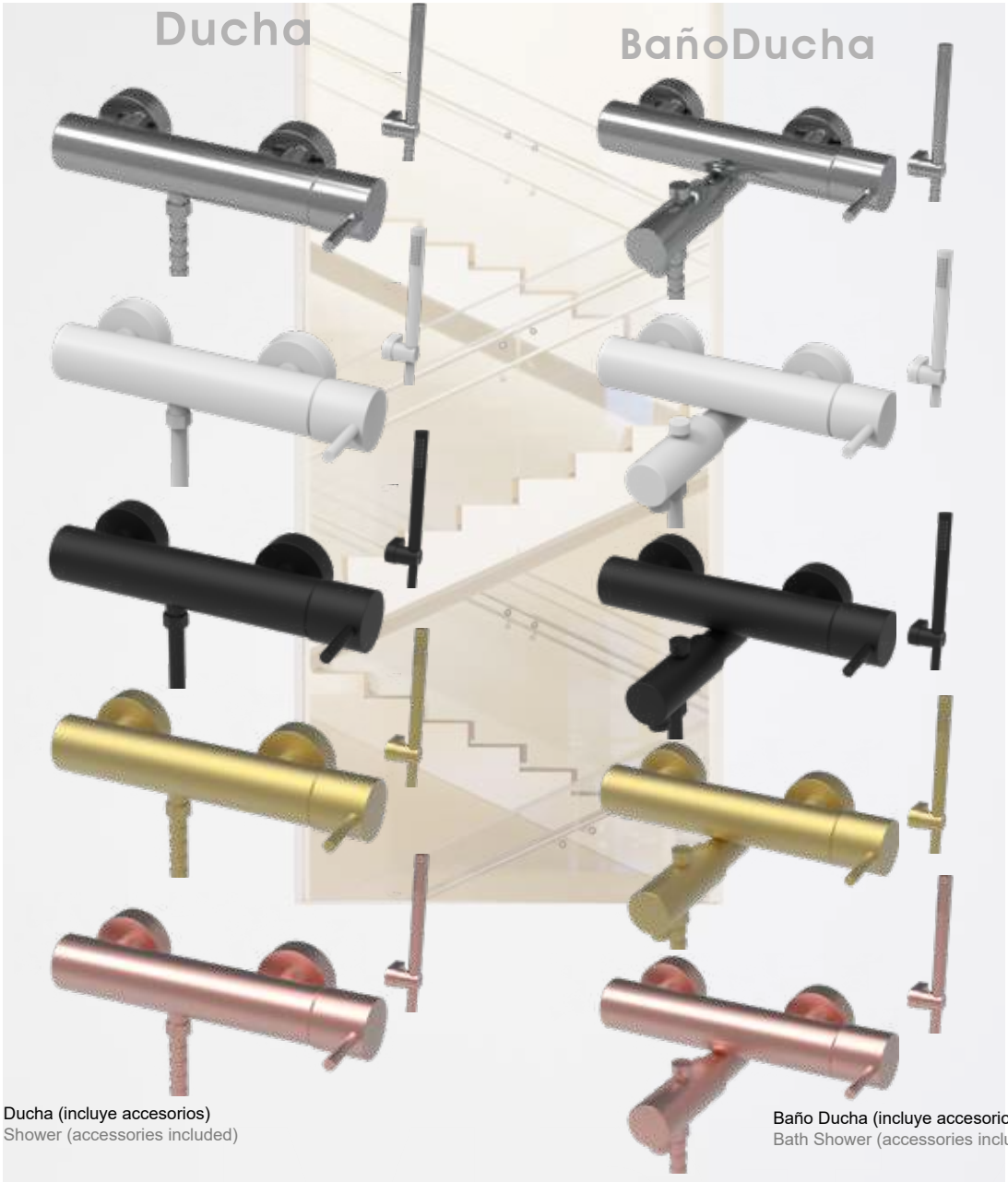

Ducha (incluye accesorios)
Shower (accessories included)

Baño Ducha (incluye accesorios)
Bath Shower (accessories included)

Ducha (incluye accesorios con barra deslizante)
Shower (accessories included wiht sliding bar)

9035401402CR	Cromo | Chrome
9035401402NE	Negro|Black

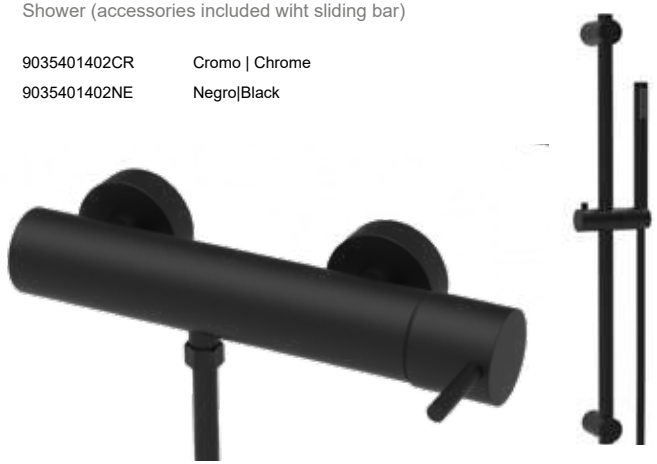

Baño Ducha (incluye accesorios con barra deslizante)
Bath Shower (accessories included wiht sliding bar)

903524M302CR	Cromo | Chrome
903524M302NE	Negro|Black

9035401401	Cromo | Chrome
9035401401	Metálicos | Metallic
9035401401	Oro/OroMate | Gold/MattGold OroRosa/OroRosaMate| PinkGold/PinkMattGold
9035401401	Blanco/Negro | White/Black
9035401401	Pintura Colores Martí1921

903524M301	Cromo | Chrome
903524M301	Metálicos | Metallic
903524M301	Oro/OroMate | Gold/MattGold OroRosa/OroRosaMate| PinkGold/PinkMattGold
903524M301	Blanco/Negro | White/Black
903524M301	Pintura Colores Martí1921

MRT4
SETS DE DUCHA

MRT4

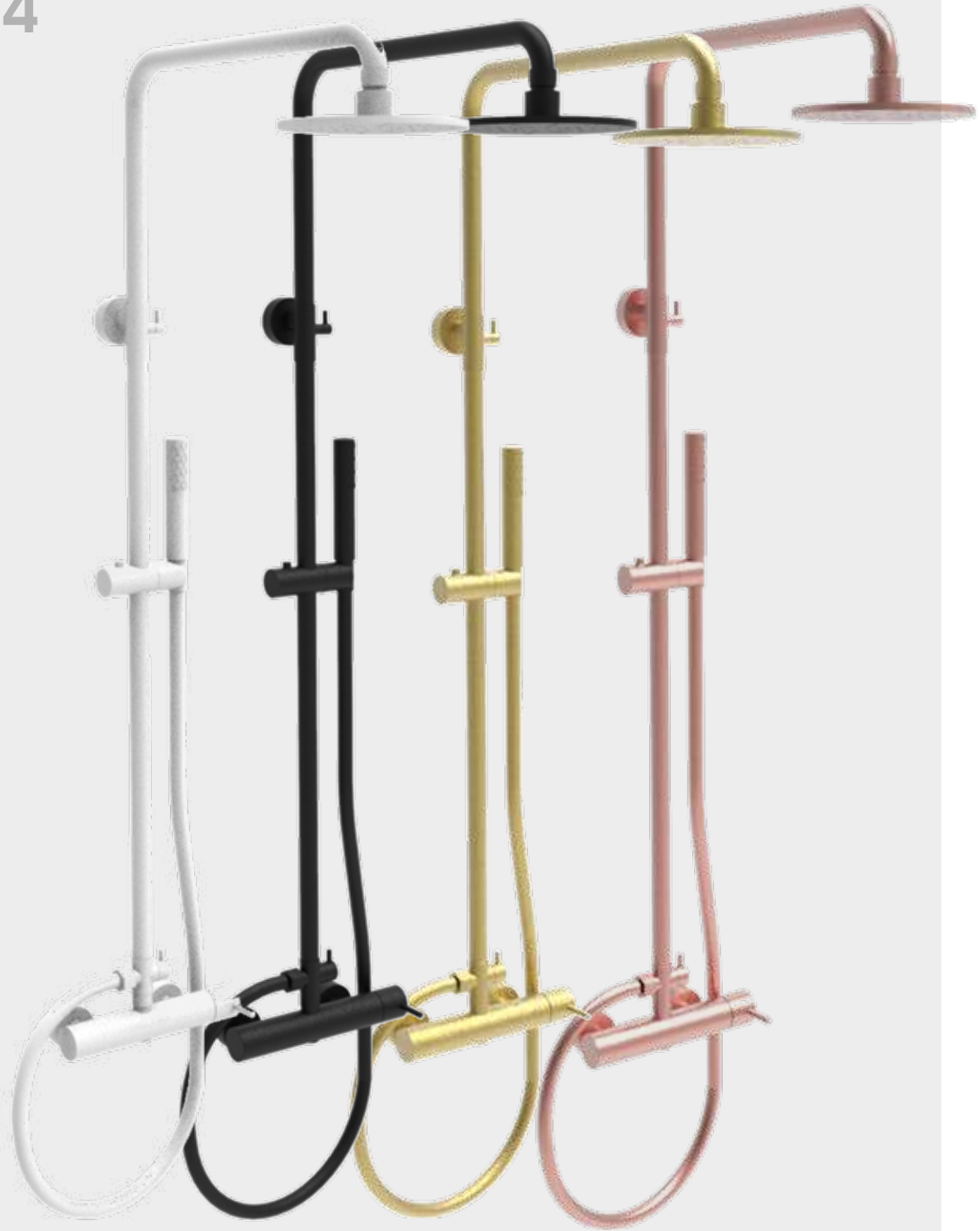

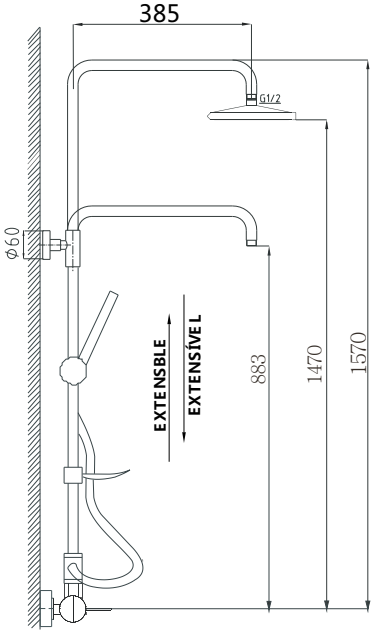

Set Columna Ducha Monomando
Shower Column Set

9035401CL2 Cromo | Chrome
9035401CL2 Metálicos | Metallic
9035401CL2 Oro/OroMate | Gold/MattGold
OroRosa/OroRosaMate| PinkGold/PinkMattGold
9035401CL2 Blanco/Negro | White/Black
9035401CL2 Pintura Colores Martí1921

MRT

set Termostático

Columnas de ducha Termostáticas
Thermostatic Shower Column

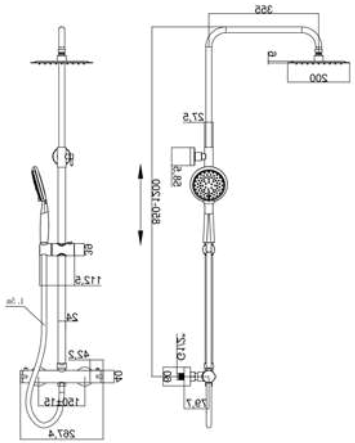

MRT

MRTTE401CL2CR
MRTTE401CL2BL
MRTTE401CL2NE

SET TERMOSTÁTICO

EVOLUCION 2.0

SET TERMOSTÁTICO
EVOLUCION

100% Latón | Full Brass

RTT2.0

Set Columna Ducha Redonda
Shower Column Set Round

RTT20401CL2CR	Cromo | Chrome
RTT20401CL2OR	Oro | Gold
RTT20401CL2ORM	OroMate | MattGold
RTT20401CL2ORM	Oro Rosa | Pink Gold
RTT20401CL2ORSM	Oro Rosa Mate | Matt Pink Gold
RTT20401CL2PV	PlataVieja | OldPlate
RTT20401CL2GRM	GrafitoMate | MattGraphite
RTT20401CL2CO	Cobre | Cooper
RTT20401CL2COM	CobreMate | MattCooper
RTT20401CL2BR	Bronce | Bronze
RTT20401CL2BRM	BronceMate | MattBronze
RTT20401CL2RU	Rústico | Rustic
RTT20401CL2RUCO	RústicoCobreado | CooperRustic
RTT20401CL2BL	Blanco | White
RTT20401CL2NE	Negro | Black
RTT20401CL2PRO	Rosa Pastel | Ligh Pinck
RTT20401CL2RJ	Rojo | Red
RTT20401CL2NA	Naranja | Orange
RTT20401CL2AM	Amarillo | Yelow
RTT20401CL2AZM	Azul Marino | Darck Blue
RTT20401CL2AZ	Azul | Blue
RTT20401CL2PAZ	Azul Pastel | Light Blue
RTT20401CL2VE	Verde | Green

MRT4
KITS DE DUCHA EMPOTRADOS

Los espacios de baño con griferías empotradas son tendencia. Descubre los Kits Martí1921

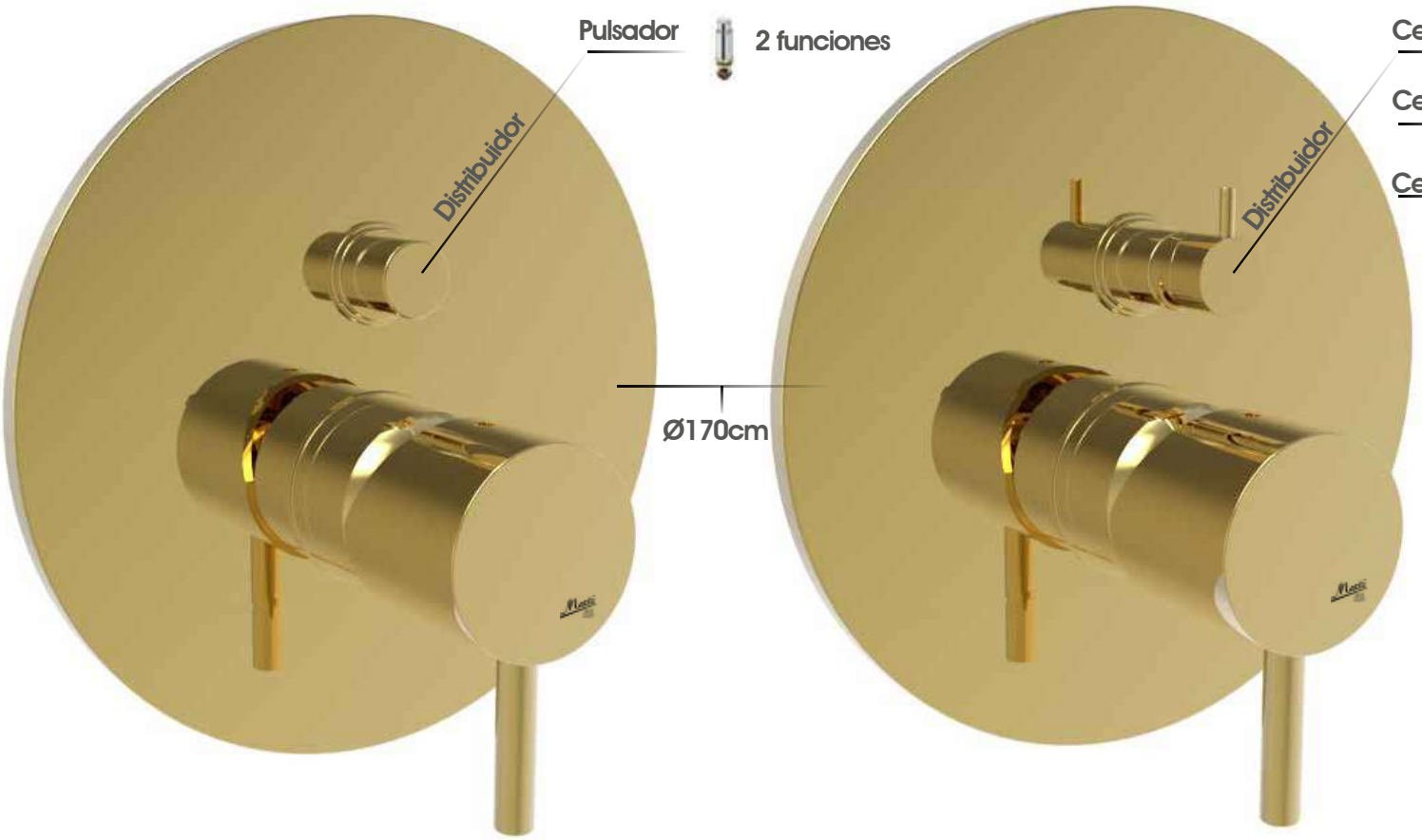

Cerámico 2 funciones

Cerámico 3 funciones

Cerámico 4 funciones

Kits disponibles en todos nuestros acabados

Cromo | Chrome		BlancoCromo | WhiteChrome	
Oro | Gold		NegroCromo | BlackChrome	
OroMate | MattGold		Blanco | White	
Oro Rosa Mate | Matt Pink Gold		Negro | Black	
PlataVieja | OldPlate		Rosa Pastel | Ligh Pinck	
GrafitoMate | MattGraphite		Rojo | Red	
Cobre | Cooper		Naranja | Orange	
CobreMate | MattCooper		Amarillo | Yelow	
Bronce | Bronze		Azul Marino | Darck Blue	
BronceMate | MattBronze		Azul | Blue	
Rústico | Rustic		Azul Pastel | Light Blue	
RústicoCobreado | CooperRustic		Verde | Green	

Cajetín Instalación

KITS DE 2 FUNCIONES

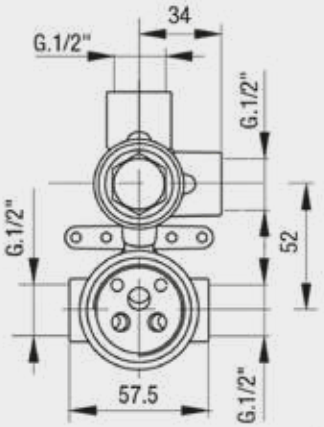

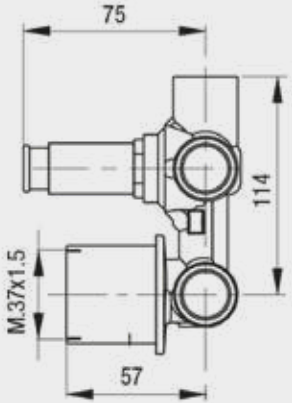

KIT EMPOTRADO (4vías, 2 salidas)
Built-in Bath shower kit

9035KT2321	Cromo | Chrome
9035KT2321	Metálicos | Metallic
9035KT2321	Oro/OroMate|Gold/MattGold
9035KT2321	Blanco/Negro|White/Black
9035KT2321	TABLA RAL

KIT EMPOTRADO (4vías, 2 salidas)
Built-in Bath shower kit

9035KT2321C	Cromo | Chrome
9035KT2321C	Metálicos | Metallic
9035KT2321C	Oro/OroMate|Gold/MattGold
9035KT2321D	Blanco/Negro|White/Black
9035KT2321D	TABLA RAL

KIT EMPOTRADO (4vías, 2 salidas)
Built-in Bath shower kit

9035KT2T321	Cromo | Chrome
9035KT2T321	Metálicos | Metallic
9035KT2T321	Oro/OroMate|Gold/MattGold
9035KT2T321	Blanco/Negro|White/Black
9035KT2T321	TABLA RAL

KIT EMPOTRADO (4vías, 2 salidas)
Built-in Bath shower kit

9035KT2T321C	Cromo | Chrome
9035KT2T321C	Metálicos | Metallic
9035KT2T321C	Oro/OroMate|Gold/MattGold
9035KT2T321C	Blanco/Negro|White/Black
9035KT2T321C	TABLA RAL

KITS DE 2 FUNCIONES TERMOSTÁTICO

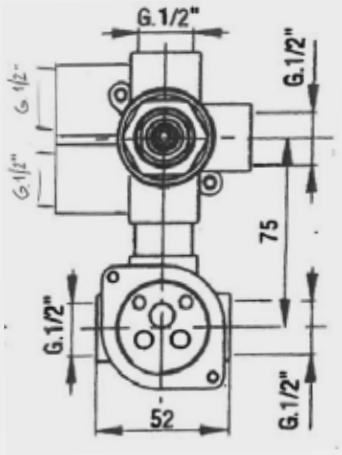

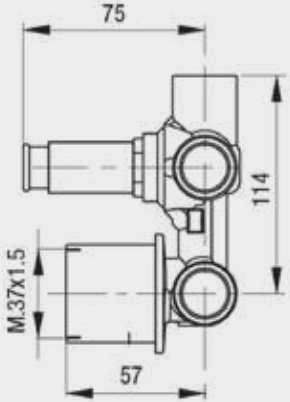

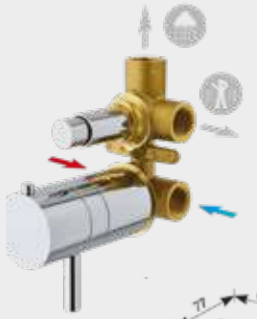

KIT EMPOTRADO (4vías, 2 salidas)
Built-in Bath shower kit

90TEKT2321	Cromo | Chrome
90TEKT2321	Metálicos | Metallic
90TEKT2321	Oro/OroMate|Gold/MattGold
90TEKT2321	Blanco/Negro|White/Black
90TEKT2321	TABLA RAL

KIT EMPOTRADO (4vías, 2 salidas)
Built-in Bath shower kit

90TEKT2T321	Cromo | Chrome
90TEKT2T321	Metálicos | Metallic
90TEKT2T321	Oro/OroMate|Gold/MattGold
90TEKT2T321	Blanco/Negro|White/Black
90TEKT2T 321	TABLA RAL

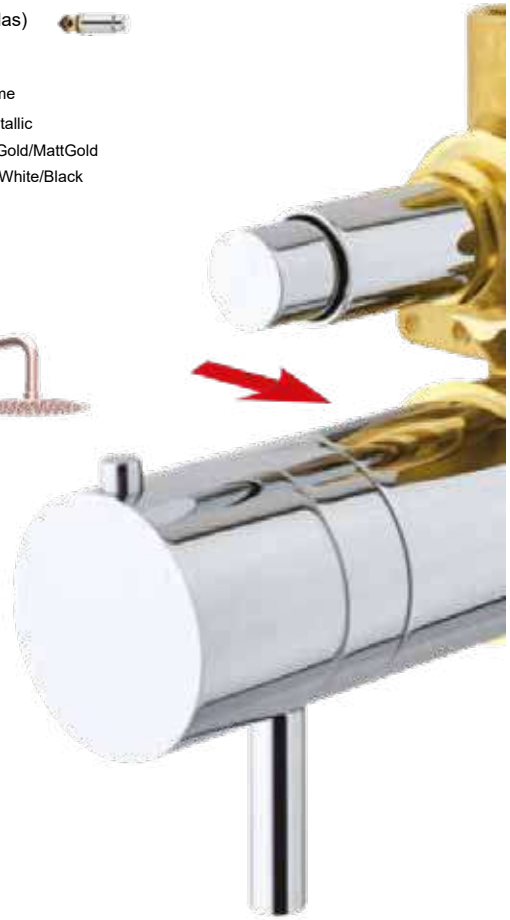

KITS DE 3 FUNCIONES

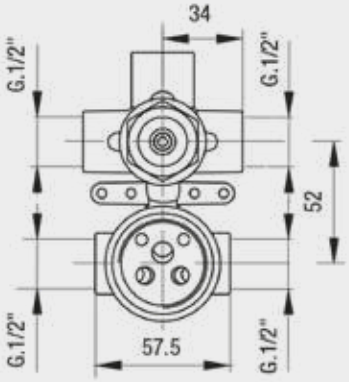

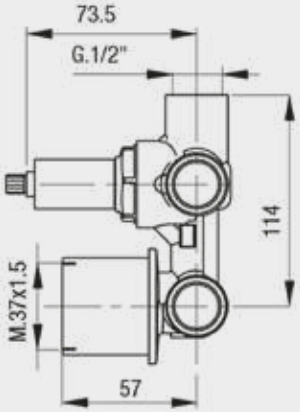

FUNCIÓN 2

FUNCIÓN 1

FUNCIÓN 3

KIT EMPOTRADO (5vías, 3 salidas)
Built-in Bath shower kit

9035KT3321C	Cromo | Chrome
9035KT3321C	Metálicos | Metallic
9035KT3321C	Oro/OroMate|Gold/MattGold
9035KT3321C	Blanco/Negro|White/Black
9035KT3321C	TABLA RAL

FUNCIÓN 2

FUNCIÓN 1

FUNCIÓN 3

KIT EMPOTRADO (5vías, 3 salidas)
Built-in Bath shower kit

9035KT3T321C	Cromo | Chrome
9035KT3T321C	Metálicos | Metallic
9035KT3T321C	Oro/OroMate|Gold/MattGold
9035KT3T321C	Blanco/Negro|White/Black
9035KT3T321C	TABLA RAL

KITS DE 4 FUNCIONES

Rociador 3funciones y Ducha de Mano

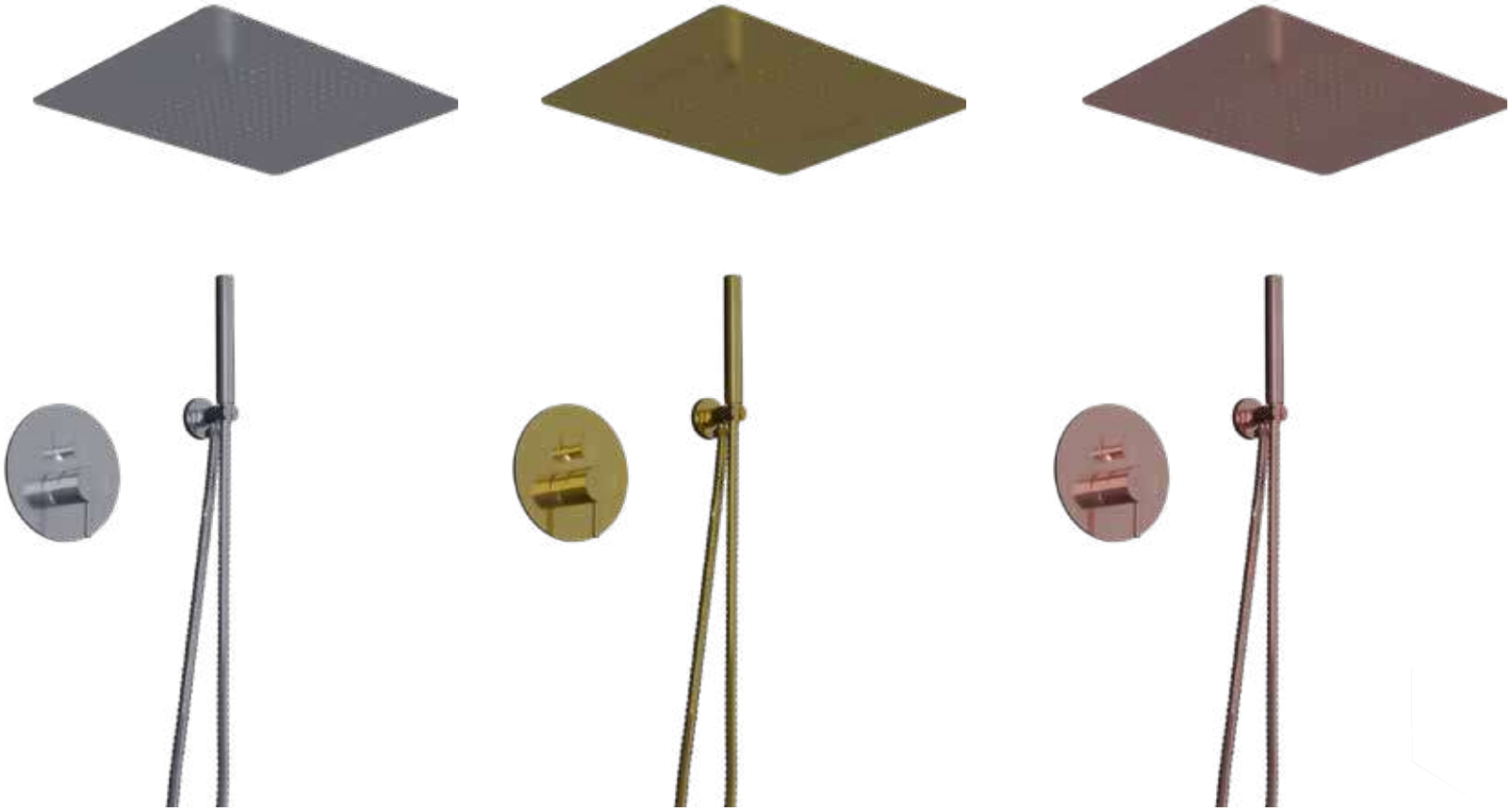

KIT EMPOTRADO (6vías, 4 salidas)
Built-in Bath shower kit

REPMTKT45948C	Cromo | Chrome
REPMTKT45948C	Metálicos | Metallic
REPMTKT45948C	Oro/OroMate|Gold/MattGold
REPMTKT45948C	Blanco/Negro|White/Black
REPMTKT45948C	TABLA RAL

Llenador de Bañera MRT4

MRT
Bath shower mixer
FloorStanding

Martí
1921
spain

Llenador de Bañera MRT4
Bath shower mixer FloorStanding

903522H312CR	Cromo | Chrome
903522H312OR	Oro | Gold
903522H312ORM	OroMate | MattGold
903522H312ORSM	Oro Rosa Mate | Matt Pink Gold
903522H312PV	PlataVieja | OldPlate
903522H312GRM	GrafitoMate | MattGraphite
903522H312CO	Cobre | Cooper
903522H312COM	CobreMate | MattCooper
903522H312BR	Bronce | Bronze
903522H312BRM	BronceMate | MattBronze
903522H312RU	Rústico | Rustic
903522H312RUCO	RústicoCobreado | CooperRustic
903522H312BL	Blanco | White
903522H312NE	Negro | Black
903522H312PRO	Rosa Pastel | Ligh Pinck
903522H312RJ	Rojo | Red
903522H312NA	Naranja | Orange
903522H312AM	Amarillo | Yelow
903522H312AZM	Azul Marino | Darck Blue
903522H312AZ	Azul | Blue
903522H312PAZ	Azul Pastel | Light Blue
903522H312VE	Verde | Green

VICTOR

RESTILING 2023

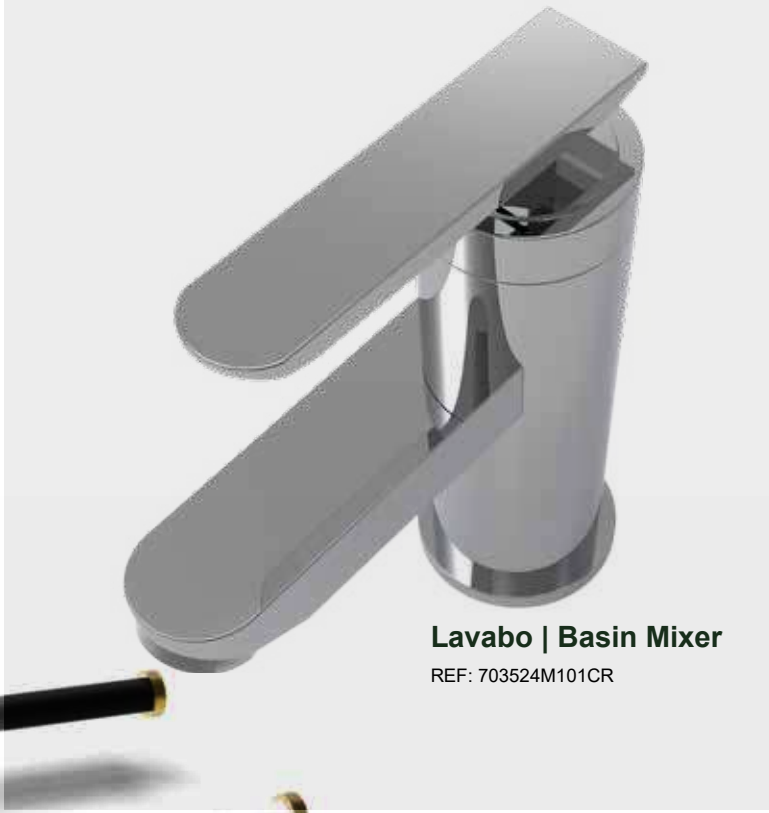

Lavabo | Basin Mixer

REF: 703524M101CR

Disponibles en todos nuestros acabados

Cromo | Chrome	BlancoCromo | WhiteChrome
Oro | Gold	NegroCromo | BlackChrome
OroMate | MattGold	Blanco | White
Oro Rosa Mate | Matt Pink Gold	Negro | Black
PlataVieja | OldPlate	Rosa Pastel | Ligh Pinck
GrafitoMate | MattGraphite	Rojo | Red
Cobre | Cooper	Naranja | Orange
CobreMate | MattCooper	Amarillo | Yelow
Bronce | Bronze	Azul Marino | Darck Blue
BronceMate | MattBronze	Azul | Blue
Rústico | Rustic	Azul Pastel | Light Blue
RústicoCobreado | CooperRustic	Verde | Green

ESPECIAL COMBINADOS

ESPECIAL COLORES

METÁTLICOS
METAL FINITION

703524M101

703524M101NE
703524M101BL
Negro | Black
Blanco | White

703524M101NECR
Negro Cromo
Black Chrome

703524M101BLCR
Blanco Cromo
White Chrome

COMBINADOS
MIX FINITION
Negro con Oro/Grfito/OroRosa
Black with Gold/Graphite/PinkGold
Blancon con Oro/Grfito/OroRosa
White with Gold/Graphite/PinkGold

OROS
GOLDS

703524M101

Completa tu instalación
Complete your installation
*Catálogo fontanería

Bidé
Bidet Mixer

703524R201	Cromo | Chrome
703524R201	Metálicos | Metallic
703524R201	Oros | Golds
703524R201	Blanco/Negro|White/Black
703524R201	Combinados con Cromo
703524R201	Combinados con Oro y Grafito
703524R201	COLORES RAL MARTÍ

V I C T O R

Lavabo Alto

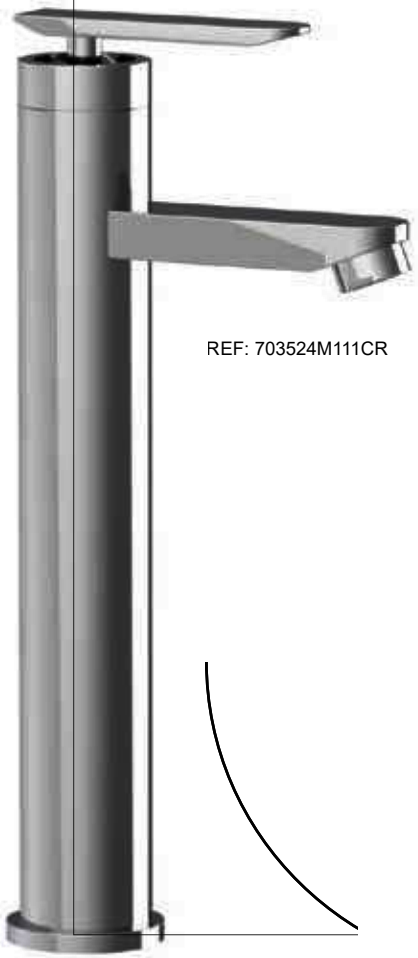

REF: 703524M111CR

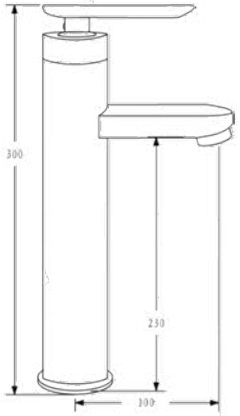

703524M111	Cromo | Chrome
703524M111	Metálicos | Metallic
703524M111	Oros | Golds
703524M111	Blanco/Negro|White/Black
703524M111	Combinados con Cromo
703524M111	Combinados con Oro y Grafito
703524M111	COLORES RAL MARTÍ

LAVABO MURAL

Wall Mounted Basin Mixer

703522H122CO
Cobre
Copper

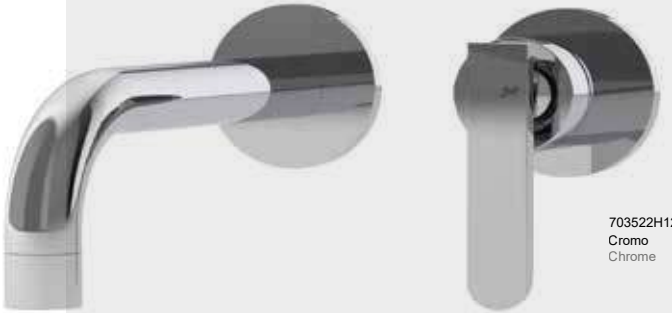

703522H122CR
Cromo
Chrome

703522H122NE
Negro
Black

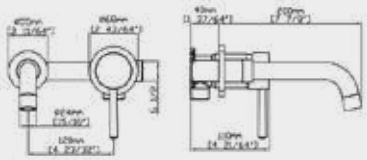

703522H122	Cromo | Chrome
703522H122	Metálicos | Metallic
703522H122	Oros | Golds
703522H122	Blanco/Negro|White/Black
703522H122	Combinados con Cromo
703522H122	Combinados con Oro y Grafito
703522H122	COLORES RAL MARTÍ

Ducha (incluye accesorios)
Shower Mixer (accessories included)

REF: 7035401401CR

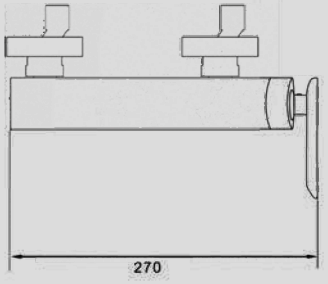

7035401401	Cromo | Chrome
7035401401	Metálicos | Metallic
7035401401	Oros | Golds
7035401401	Blanco/Negro|White/Black
7035401401	Combinados con Cromo
7035401401	Combinados con Oro y Grafito
7035401401	COLORES RAL MARTÍ

BAÑO DUCHA

BATH SHOWER MIXER

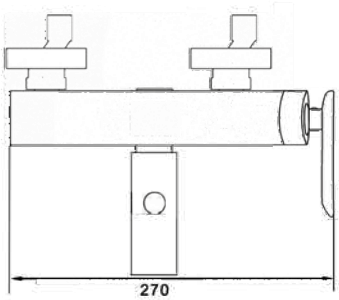

703524M301	Cromo | Chrome
703524M301	Metálicos | Metallic
703524M301	Oros | Golds
703524M301	Blanco/Negro|White/Black
703524M301	Combinados con Cromo
703524M301	Combinados con Oro y Grafito
703524M301	COLORES RAL MARTÍ

V I C T O R

SET DE DUCHA

SHOWER SET MIXER

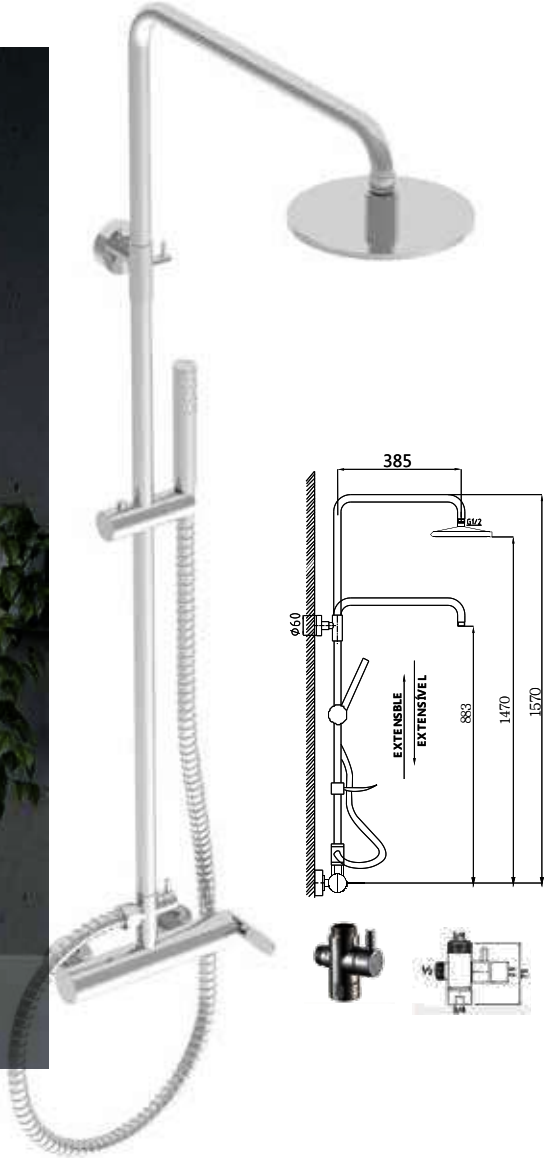

SET DE DUCHA

BATH SHOWER MIXER

7035401CL2	Cromo | Chrome
7035401CL2	Metálicos | Metallic
7035401CL2	Oros | Golds
7035401CL2	Blanco/Negro|White/Black
7035401CL2	Combinados con Cromo
7035401CL2	Combinados con Oro y Grafito
7035401CL2	COLORES RAL MARTÍ

VICTOR

KITS DE DUCHA EMPOTRADOS

Los espacios de baño con griferías empotradas son tendencia. Descubre los Kits Martí1921

Pulsador 2 funciones

Cerámico 2 funciones

Cerámico 3 funciones

Cerámico 4 funciones

Distribuidor

Distribuidor

Ø170cm

Kits disponibles en todos nuestros acabados

Cromo | Chrome	BlancoCromo | WhiteChrome
Oro | Gold	NegroCromo | BlackChrome
OroMate | MattGold	Blanco | White
Oro Rosa Mate | Matt Pink Gold	Negro | Black
PlataVieja | OldPlate	Rosa Pastel | Ligh Pinck
GrafitoMate | MattGraphite	Rojo | Red
Cobre | Cooper	Naranja | Orange
CobreMate | MattCooper	Amarillo | Yelow
Bronce | Bronze	Azul Marino | Darck Blue
BronceMate | MattBronze	Azul | Blue
Rústico | Rustic	Azul Pastel | Light Blue
RústicoCobreado | CooperRustic	Verde | Green

Cajetín Instalación

KITS DE 2 FUNCIONES

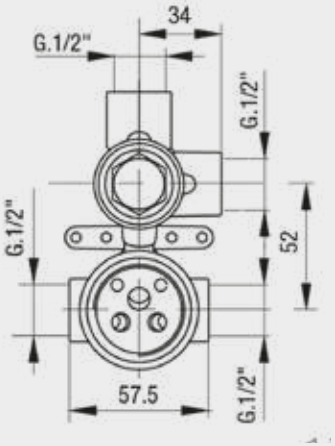

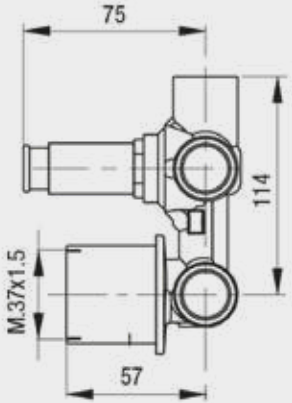

FUNCIÓN 2

FUNCIÓN 2

FUNCIÓN 1

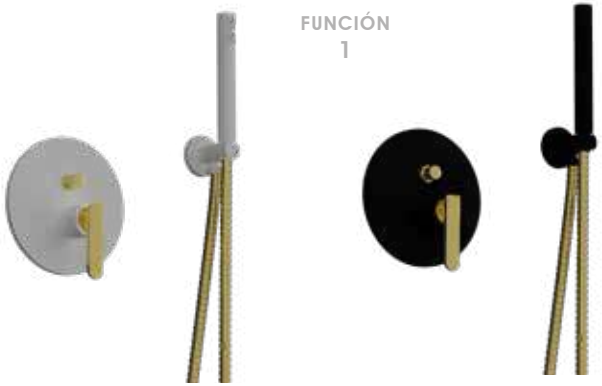

FUNCIÓN 1

KIT EMPOTRADO (4vías, 2 salidas)
Built-in Bath shower kit

7035KT2321	Cromo | Chrome
7035KT2321	Metálicos | Metallic
7035KT2321	Oros | Golds
7035KT2321	Blanco/Negro|White/Black
7035KT2321	Combinados con Cromo
7035KT2321	Combinados con Oro y Grafito
7035KT2321	COLORES RAL MARTÍ

KIT EMPOTRADO (4vías, 2 salidas)
Built-in Bath shower kit

7035KT2321**C**	Cromo | Chrome
7035KT2321**C**	Metálicos | Metallic
7035KT2321**C**	Oros | Golds
7035KT2321**C**	Blanco/Negro|White/Black
7035KT2321**C**	Combinados con Cromo
7035KT2321**C**	Combinados con Oro y Grafito
7035KT2321**C**	COLORES RAL MARTÍ

KIT EMPOTRADO (4vías, 2 salidas)
Built-in Bath shower kit

7035KT2**T**321	Cromo | Chrome
7035KT2**T**321	Metálicos | Metallic
7035KT2**T**321	Oros | Golds
7035KT2**T**321	Blanco/Negro|White/Black
7035KT2**T**321	Combinados con Cromo
7035KT2**T**321	Combinados con Oro y Grafito
7035KT2**T**321	COLORES RAL MARTÍ

KIT EMPOTRADO (4vías, 2 salidas)
Built-in Bath shower kit

7035KT2**T**321**C**	Cromo | Chrome
7035KT2**T**321**C**	Metálicos | Metallic
7035KT2**T**321**C**	Oros | Golds
7035KT2**T**321**C**	Blanco/Negro|White/Black
7035KT2**T**321**C**	Combinados con Cromo
7035KT2**T**321**C**	Combinados con Oro y Grafito
7035KT2**T**321**C**	COLORES RAL MARTÍ

KITS DE 3 FUNCIONES

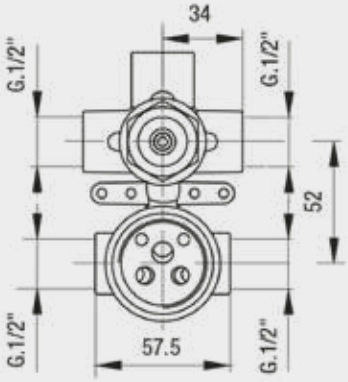

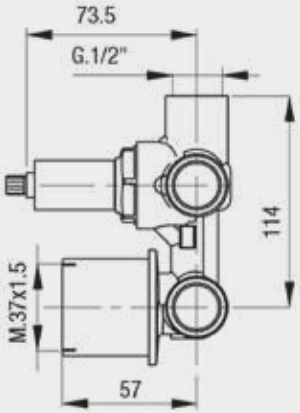

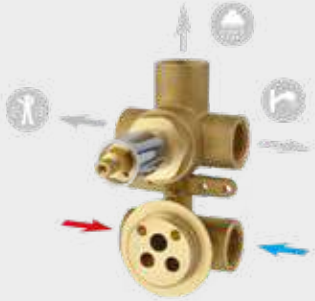

KIT EMPOTRADO (5vías, 3 salidas)
Built-in Bath shower kit

7035KT3321**C**	Cromo | Chrome	415,00 €
7035KT3321**C**	Metálicos | Metallic	
7035KT3321**C**	Oros | Golds	
7035KT3321**C**	Blanco/Negro|White/Black	
7035KT3321**C**	Combinados con Cromo	
7035KT3321**C**	Combinados con Oro y Grafito	
7035KT3321**C**	COLORES RAL MARTÍ	

KIT EMPOTRADO (5vías, 3 salidas)
Built-in Bath shower kit

7035KT3**T**321**C**	Cromo | Chrome
7035KT3**T**321**C**	Metálicos | Metallic
7035KT3**T**321**C**	Oros | Golds
7035KT3**T**321**C**	Blanco/Negro|White/Black
7035KT3**T**321**C**	Combinados con Cromo
7035KT3**T**321**C**	Combinados con Oro y Grafito
7035KT3**T**321**C**	COLORES RAL MARTÍ

KITS DE 4 FUNCIONES

ociador 3funciones y Ducha de Mano

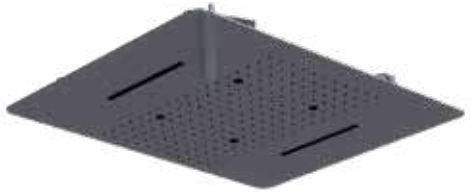

KIT EMPOTRADO (6vías, 4 salidas)
Built-in Bath shower kit

70REMPTKT45948 Cromo | Chrome
70REMPTKT45948 Metálicos | Metallic
70REMPTKT45948 Oros | Golds
70REMPTKT45948 Blanco/Negro|White/Black
70REMPTKT45948 Combinados con Cromo
70REMPTKT45948 Combinados con Oro y Grafito
7REMPTKT45948 COLORES RAL MARTÍ

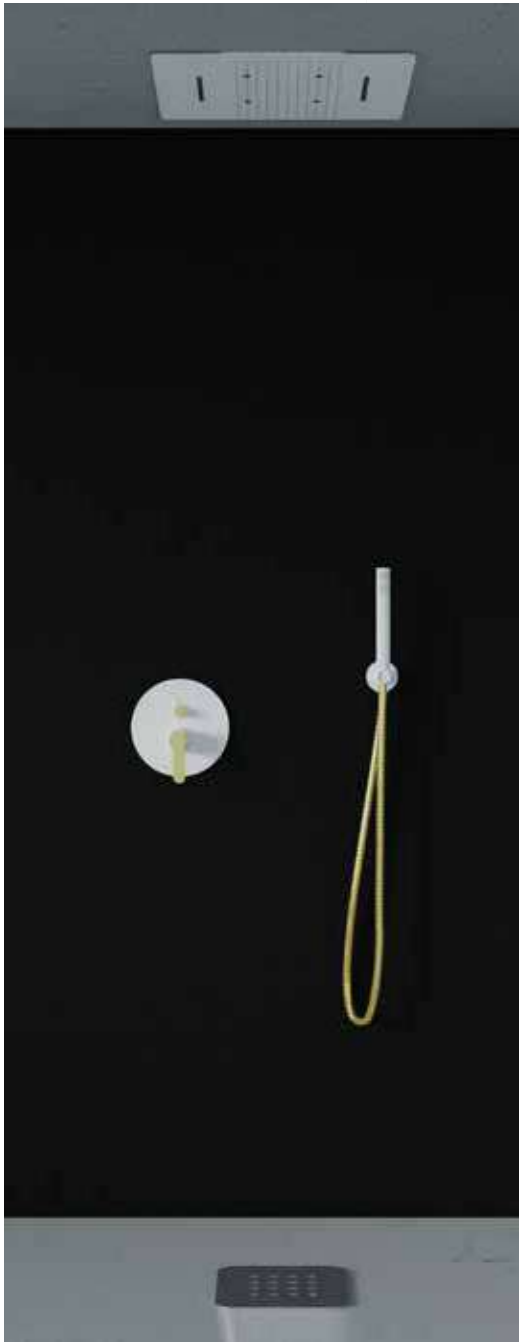

GT

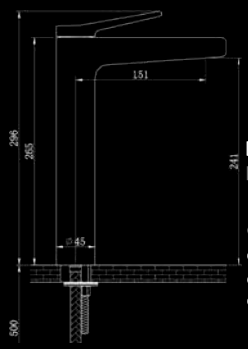

Lavabo Alto
High Basin Mixer

GT35AGT111CR	Cromo |Chrome
GT35AGT111BL	Blanco |White
GT35AGT111NE	Negro | Black
GT35AGT111OR	Oro | Gold

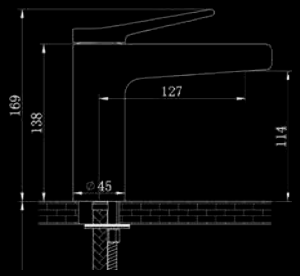

Lavabo
Basin Mixer

GT35AGT101CR	Cromo |Chrome
GT35AGT101BL	Blanco |White
GT35AGT101NE	Negro | Black
GT35AGT101OR	Oro | Gold

Lavabo Mural
Wall Basin Mixer

GT35AGT121CR	Cromo |Chrome
GT35AGT121BL	Blanco |White
GT35AGT121NE	Negro | Black
GT35AGT121OR	Oro | Gold

Set|Columna Ducha
Shower Column Set

GT35401CL2CR	Cromo |Chrome
GT35401CL2BL	Blanco |White
GT35401CL2NE	Negro | Black
GT35401CL2OR	Oro | Gold

Lavabo Suelo
Floor Basin Mixer

GT35AGT112CR	Cromo |Chrome
GT35AGT112BL	Blanco |White
GT35AGT112NE	Negro | Black
GT35AGT112OR	Oro | Gold

GT

Empotrado Ducha
Built-In Shower Mixer

GT35160421CR	Cromo |Chrome	
GT35160421BL	Blanco |White	
GT35160421NE	Negro | Black	
GT35160421OR	Oro | Gold	

Empotrado BañoDucha
Built-In BathShower Mixer

GT35160321CR	Cromo |Chrome	
GT35160321BL	Blanco |White	
GT35160321NE	Negro | Black	
GT35160321OR	Oro | Gold	

BañoDucha (incluye accesorios)
BathShower (accessories included)

GT35AGT301CR	Cromo |Chrome	
GT35AGT301BL	Blanco |White	
GT35AGT301NE	Negro | Black	
GT35AGT301OR	Oro | Gold	

Llenador de Bañera
Bath shower mixer FloorStanding

GT35AGT312CR	Cromo |Chrome	
GT35AGT312BL	Blanco |White	
GT35AGT312NE	Negro | Black	
GT35AGT312OR	Oro | Gold	

GRANADA

G R A N A D A

Lavabo Alto | High Basin Mixer

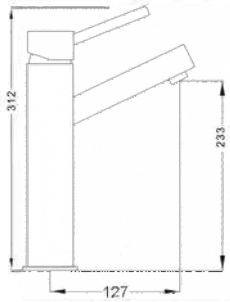

REF: 663518M111CR

Lavabo | Basin Mixer

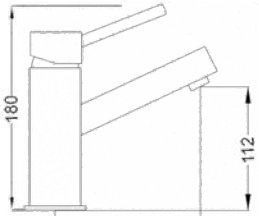

REF: 663518M101CR

Bidé | Bidet Mixer

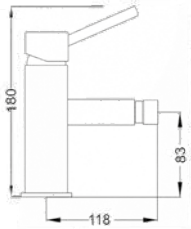

663524R201CR

G R A N A D A

Externos de Ducha y Baño Ducha | Shower and Bath Shower External

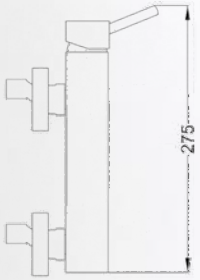

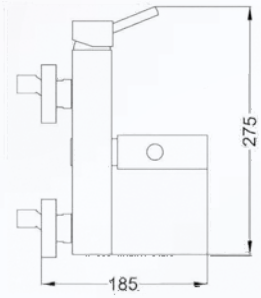

Ducha (con equipo)
Shower Mixer (with kit)

REF: 6635401401CR

Baño Ducha (con equipo)
BathShower Mixer (with kit)

REF: 663524M301CR

Empotrados de Ducha y BañoDucha | Built-in Shower and BathSower

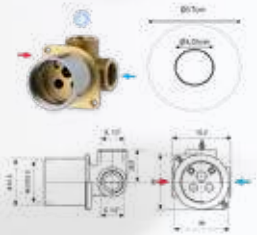

Empotrado de Ducha (1 función)
Built-in Shower Mixer (1 way)

REF: 6635170421CR

Incluye Caja de Pre-instalación
Pre-instalation Box included

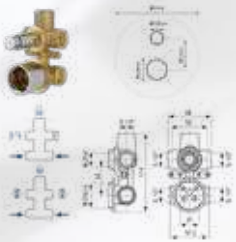

Empotrado Baño Ducha (2 funciones)
Built-in BathShower Mixer (2 ways)

REF: 6635170321CR

Incluye Caja de Pre-instalación
Pre-instalation Box included

G R A N A D A

Columna de Ducha | Shower Column

Kits Empotrados | Built-in Kits

KIT 2 salidas
KIT 2 ways

REF: 6635KT2321CR

KIT 1 salida
KIT 1 way

REF: 6635KT1421CR

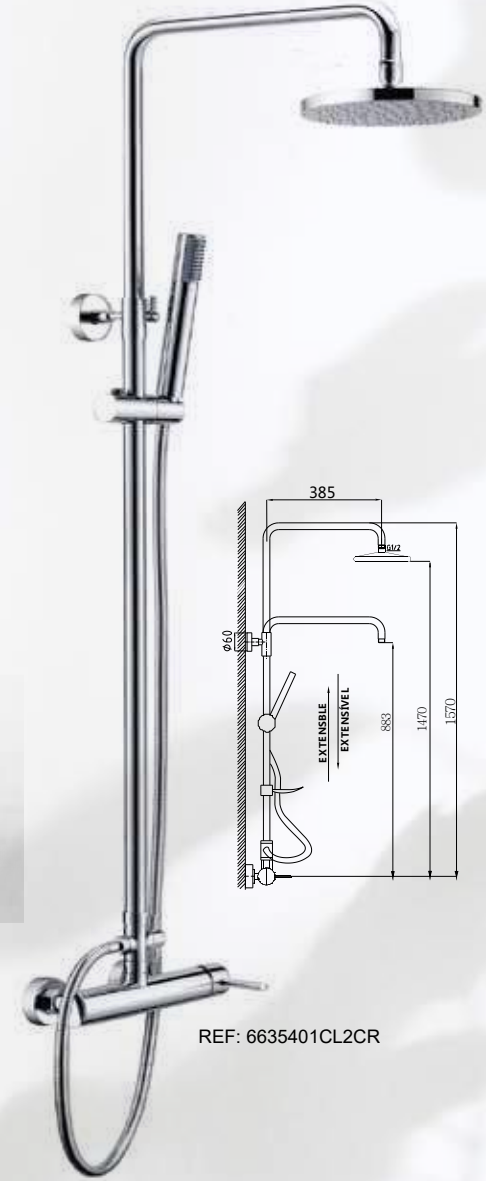

REF: 6635401CL2CR

REF: 6635301CL3CR

PRO

Martí
1921
spain

Monomando de Lavabo

PRO

High Basin Mixer

PR25240111CR	Cromo | Chrome	
PR25240111NE	Negro | Black	
PR25240111BL	Blanco | White	

Basin Mixer

PR25240101CR	Cromo | Chrome	
PR25240101NE	Negro | Black	
PR25240101BL	Blanco | White	

Bidet

PR2524R201CR	Cromo | Chrome	
PR2524R201NE	Negro | Black	
PR2524R201BL	Blanco | White	

Marti 1921 spain

Set de Ducha Digital

PRO

Con indicador de Temperatura y Temporizador

-Rociador Rectangular 200mm x 300mm
-Teleducha de 1 posición
-Flexible doble grapado
-Salida inferior funcional (llenador de bañera y/o recipientes.
-Cuerpo de la grifería con Termómetro de
Temperatura del agua, Temporizador*de uso continuado y Función Repisa

-Rectangular Water spray200mm x 300mm
-1 position shower head
-Double staple shower hose
-Functional bottom outlet (bathtub filler and/or containers)
-Faucet body with Thermometer
Water temperature, timer* of continued use and Shelf Function

*El indicador digital funciona con un generador tipo LED que no precisa corriente ni pilas, genera la luz a través de la fuerza del paso de agua.

*The digital indicator works with an LED type generator that does not require power or batteries, it generates the light through the force of the water passage.

SDDCL2R401NE	Negro - Black	636,31 €

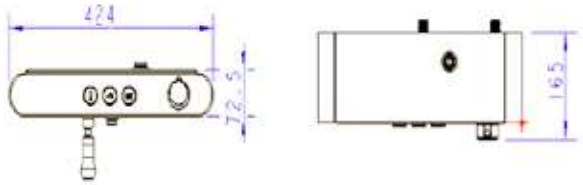

DOVER

Lavabo
Basin Mixer

DV35240101CR **Cromo | Chrome**

DOVER

Lavabo alto
High Basin mixer

DV35240111CR
Cromo | Chrome

COMPLÉTALO CON estas aplicaciones que encontrarás en espacios de ducha
COMPLETE IT WITH these applications that you will find in shower spaces

Marti 1921 spain

Set Columna Ducha
Shower Column Set

Kit Empotrado 1 salida
Built-in Kit 1 way

Kit Empotrado 2 salidas
Built-in Kit 2 ways

La geometría se encuentra con el estilo:
libere la belleza de las formas afiladas en
nuestra colección de grifos Urban Squared
URBAN SQUARED

INDEX
URBAN MOOD
Griferia Redonda

2 COLECCIÓN | URBAN Squared

ARTE
pg. 68

WILLY
pg. 74

ALTAÏR 2.0

ESENCIAL
pg. 78

SWAROVSKI
pg. 80

RIVE GAUCHE
pg. 82

TECHNOLED
pg. 84

SETS TERMOSTÁTICOS
pg. 86

KITS EMPOTRADOS
pg. 90

Marti
1921
spain
A R T E

A R T E

Lavabo
Basin Mixer

682524M101CR
Cromo
Chrome

682524M101OR
Oro
Gold

682524M101ORSM
Oro Rosa Mate
Matt Pink Gold

682524M101GRM
Grafito Mate
Matt Graphite

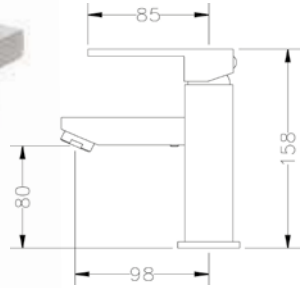

682524M101BL
Blanco
White

682524M101NE
Negro
Black

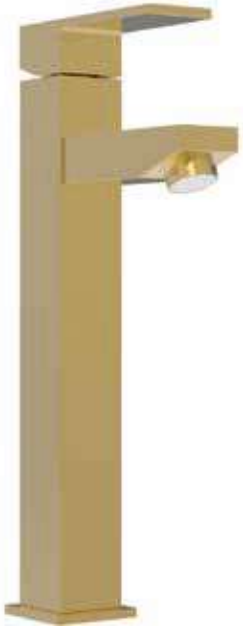

682524M111CR
Cromo
Chrome

682524M111BL
Blanco
White

682524M111NE
Negro
Black

682524M111OR
Oro
Gold

682524M111ORSM
Oro Rosa Mate
Matt Pink Gold

682524M111GRM
Grafito Mate
Matt Graphite

Lavabo Alto
High Basin Mixer

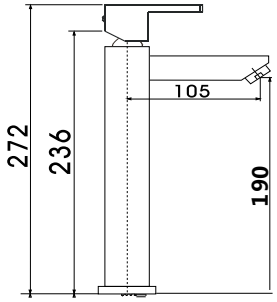

Bidé
Bidet Mixer

682524R201CR
Cromo
Chrome

682524R201BL
Blanco
White

682524R201NE
Negro
Black

682524R201OR
Oro
Gold

682524R201ORSM
Oro Rosa Mate
Matt Pink Gold

682524R201GRM
Grafito Mate
Matt Graphite

Empotrado de Ducha (1 función)
Built-in Shower Mixer (1 way)

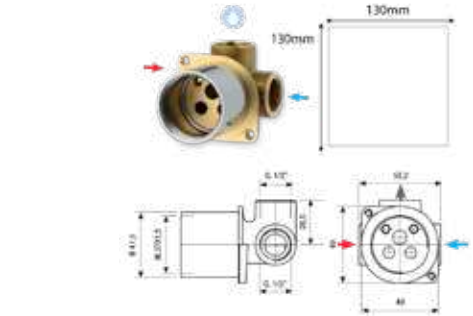

Incluye Caja de Pre-instalación
Pre-instalation Box included

6835130421CR
Cromo
Chrome

6835130421BL
Blanco
White

6835130421NE
Negro
Black

6835130421OR
Oro
Gold

6835130421ORSM
Oro Rosa Mate
Matt Pink Gold

6835130421GRM
Grafito Mate
Matt Graphite

Empotrado Baño Ducha (2 funciones)
Built-in Bath Shower Mixer (2 ways)

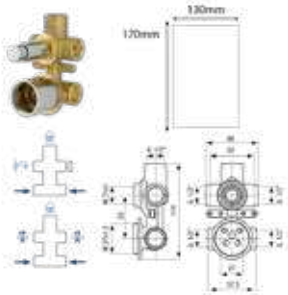

Incluye Caja de Pre-instalación
Pre-instalation Box included

6835170321CR
Cromo
Chrome

6835170321BL
Blanco
White

6835170321NE
Negro
Black

6835170321OR
Oro
Gold

6835170321ORSM
Oro Rosa Mate
Matt Pink Gold

6835170321GRM
Grafito Mate
Matt Graphite

ARTE

Ducha (incluye accesorios)
Shower Mixer (accessories included)

6825401401ORSM

Oro Rosa Mate
Matt Pink Gold

6825401401CR
Cromo
Chrome

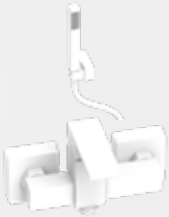

6825401401BL
Blanco
White

6825401401NE
Negro
Black

6825401401OR
Oro
Gold

6825401401GRM
Grafito Mate
Matt Graphite

Baño Ducha (incluye accesorios)
Bath Shower (accessories included)

682524M301NE

Negro
Black

338,50€

682524M301CR
Cromo
Chrome

682524M301BL
Blanco
White

682524M301ORSM
Oro Rosa Mate
Matt Pink Gold

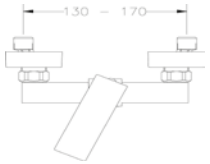

682524M301OR
Oro
Gold

682524M301GRM
Grafito Mate
Matt Graphite

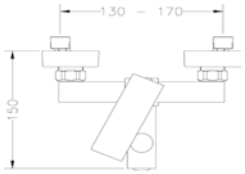

A R T E

Llenador de Bañera

A R T E

683524M312CR	Cromo |Chrome
683524M312BL	Blanco | White
683524M312NE	Negro | Black
683524M312OR	Oro | Gold
683524M312CRSM	Oro Rosa Mate | Matt Pink Gold
683524M312GRM	Graito Mate | Matt Graphite
683524M312BR	Bronce | Bronze

A R T E

Llenador de Bañera Cascada

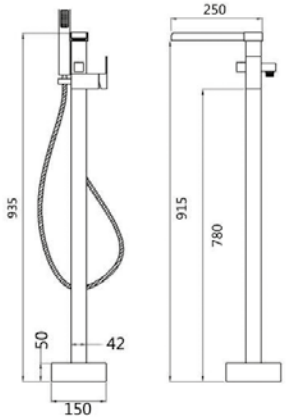

6835SCS312CR	Cromo |Chrome
6835SCS312BL	Blanco | White
6835SCS312NE	Negro | Black

A R T E

Martí
1921
spain
WILLY

WILLY

Color del Cristal de la Maneta y CÓDIGO | Handled Crystal Color and CODE

Blanco/Whte	BL	Naranja/Orange	NA	Verde/Green	VE	Chocolate/Chocolat	CH
Rojo/Red	RJ	Violeta/Violet	VI	Azul/Blue	AZ	Negro/Black	NE

Lavabo
Basin mixer

Lavabo Alto
High basin mixer

Bidé
Bide mixer

Ducha (incluye accesorios)
Shower (accessories included)

Baño Ducha (incluye accesorios)
Bath Shower (accessories included)

Empotrado Ducha
Built-in Shower

Empotrado de BañoDucha
Built-in BathShower

Lavabo

- 6W2524M101CRBL — Cromo|CristalBlanco — Chrome|WhiteCrystal
- 6W2524M101CRNE — Cromo|CristalNegro — Chrome|BlackCrystal
- 6W2524M101CRCH — Cromo|CristalChocolate — Chrome|ChocolateCrystal
- 6W2524M101CRAZ — Cromo|CristalAzul — Chrome|BlueCrystal
- 6W2524M101CRVI — Cromo|CristalVioleta — Chrome|VioletCrystal
- 6W2524M101CRNA — Cromo|CristalNaranja — Chrome|OrangeCrystal
- 6W2524M101CROR — Cromo|CristalOro — Chrome|GoldCrystal
- 6W2524M101CRVE — Cromo|CristalVerde — Chrome|GreenCrystal
- 6W2524M101CRRJ — Cromo|CristalRojo — Chrome|RedCrystal

Lavabo Alto

- 6W2524M111CRBL — Cromo|CristalBlanco — Chrome|WhiteCrystal
- 6W2524M111CRNE — Cromo|CristalNegro — Chrome|BlackCrystal
- 6W2524M111CRCH — Cromo|CristalChocolate — Chrome|ChocolateCrystal
- 6W2524M111CRAZ — Cromo|CristalAzul — Chrome|BlueCrystal
- 6W2524M111CRVI — Cromo|CristalVioleta — Chrome|VioletCrystal
- 6W2524M111CRNA — Cromo|CristalNaranja — Chrome|OrangeCrystal
- 6W2524M101CROR — Cromo|CristalOro — Chrome|GoldCrystal
- 6W2524M111CRVE — Cromo|CristalVerde — Chrome|GreenCrystal
- 6W2524M111CRRJ — Cromo|CristalRojo — Chrome|RedCrystal

Bidé

- 6W2524R201CRBL — Cromo|CristalBlanco — Chrome|WhiteCrystal
- 6W2524R201CRNE — Cromo|CristalNegro — Chrome|BlackCrystal
- 6W2524R201CRCH — Cromo|CristalChocolate — Chrome|ChocolateCrystal
- 6W2524R201CRAZ — Cromo|CristalAzul — Chrome|BlueCrystal
- 6W2524R201CRVI — Cromo|CristalVioleta — Chrome|VioletCrystal
- 6W2524R201CRNA — Cromo|CristalNaranja — Chrome|OrangeCrystal
- 6W2524R201CROR — Cromo|CristalOro — Chrome|GoldCrystal
- 6W2524R201CRVE — Cromo|CristalVerde — Chrome|GreenCrystal
- 6W2524R201CRRJ — Cromo|CristalRojo — Chrome|RedCrystal

Ducha (incluye accesorios)

- 6W25401401CRBL — Cromo|CristalBlanco — Chrome|WhiteCrystal
- 6W252401401CRNE — Cromo|CristalNegro — Chrome|BlackCrystal
- 6W25401401CRCH — Cromo|CristalChocolate — Chrome|ChocolateCrystal
- 6W25401401CRAZ — Cromo|CristalAzul — Chrome|BlueCrystal
- 6W25401401CRVI — Cromo|CristalVioleta — Chrome|VioletCrystal
- 6W25401401CRNA — Cromo|CristalNaranja — Chrome|OrangeCrystal
- 6W25401401CROR — Cromo|CristalOro — Chrome|GoldCrystal
- 6W25401401CRVE — Cromo|CristalVerde — Chrome|GreenCrystal
- 6W25401401CRRJ — Cromo|CristalRojo — Chrome|RedCrystal

BañoDucha (incluye accesorios)

- 6W2524M301CRBL — Cromo|CristalBlanco — Chrome|WhiteCrystal
- 6W2524M301CRNE — Cromo|CristalNegro — Chrome|BlackCrystal
- 6W2524M301CRCH — Cromo|CristalChocolate — Chrome|ChocolateCrystal
- 6W2524M301CRAZ — Cromo|CristalAzul — Chrome|BlueCrystal
- 6W2524M301CRVI — Cromo|CristalVioleta — Chrome|VioletCrystal
- 6W2524M301CRNA — Cromo|CristalNaranja — Chrome|OrangeCrystal
- 6W2524M301CROR — Cromo|CristalOro — Chrome|GoldCrystal
- 6W2524M301CRVE — Cromo|CristalVerde — Chrome|GreenCrystal
- 6W2524M301CRRJ — Cromo|CristalRojo — Chrome|RedCrystal

Empotrado de Ducha

- 6W35130421CRBL — Cromo|CristalBlanco — Chrome|WhiteCrystal
- 6W35130421CRNE — Cromo|CristalNegro — Chrome|BlackCrystal
- 6W35130421CRCH — Cromo|CristalChocolate — Chrome|ChocolateCrystal
- 6W35130421CRAZ — Cromo|CristalAzul — Chrome|BlueCrystal
- 6W35130421CRVI — Cromo|CristalVioleta — Chrome|VioletCrystal
- 6W35130421CRNA — Cromo|CristalNaranja — Chrome|OrangeCrystal
- 6W35130421CROR — Cromo|CristalOro — Chrome|GoldCrystal
- 6W35130421CRVE — Cromo|CristalVerde — Chrome|GreenCrystal
- 6W35130421CRRJ — Cromo|CristalRojo — Chrome|RedCrystal

Empotrado de BañoDucha

- 6W35170321CRBL — Cromo|CristalBlanco — Chrome|WhiteCrystal
- 6W35170321CRNE — Cromo|CristalNegro — Chrome|BlackCrystal
- 6W35170321CRCH — Cromo|CristalChocolate — Chrome|ChocolateCrystal
- 6W35170321CRAZ — Cromo|CristalAzul — Chrome|BlueCrystal
- 6W35170321CRVI — Cromo|CristalVioleta — Chrome|VioletCrystal
- 6W35170321CRNA — Cromo|CristalNaranja — Chrome|OrangeCrystal
- 6W35170321CROR — Cromo|CristalOro — Chrome|GoldCrystal
- 6W35170321CRVE — Cromo|CristalVerde — Chrome|GreenCrystal
- 6W35170321CRRJ — Cromo|CristalRojo — Chrome|RedCrystal

Martí
1921
spain
ALTAÏR 2.0
ESENCIAL

Martí
1921
spain

ESENCIAL

ALTAÏR 2.0

Lavabo
Basin Mixer

ALE2524M101CR	Cromo | Chrome	
ALE2524M101BL	Blanco | White	
ALE2524M101NE	Negro | Black	
ALE2524M101OR	Oro | Gold	
ALE2524M101ORM	Oro Mate | Matt Gold	
ALE2524M101ORSM	Oro Rosa Mate | Matt Pink Gold	

Lavabo Alto
High Basin Mixer

ALE2524M111CR	Cromo | Chrome	
ALE2524M111BL	Blanco | White	
ALE2524M111NE	Negro | Black	
ALE2524M111OR	Oro | Gold	
ALE2524M111ORM	Oro Mate | Matt Gold	
ALE2524M111ORSM	Oro Rosa Mate | Matt Pink Gold	

Bidé
Bidet Mixer

ALE2524R201CR	Cromo | Chrome	
ALE2524R201BL	Blanco | White	
ALE2524R201NE	Negro | Black	
ALE2524R201OR	Oro | Gold	
ALE2524R201ORM	Oro Mate | Matt Gold	
ALE2524R201ORMS	Oro Rosa Mate | Matt Pink Gold	

Ducha (incluye accesorios)
Shower mixer (accessories included)

ALE35401401CR	Cromo | Chrome
ALE35401401BL	Blanco | White
ALE35401401NE	Negro | Black
ALE35401401OR	Oro | Gold
ALE35401401ORM	Oro Mate | Matt Gold
ALE35401401ORSM	Oro Rosa Mate | Matt Pink Gold

Baño Ducha (incluye accesorios)
Bath Shower mixer (accesories included)

ALE3524M301CR	Cromo | Chrome
ALE3524M301BL	Blanco | White
ALE3524M301NE	Negro | Black
ALE3524M301OR	Oro | Gold
ALE3524M301ORM	Oro Mate | Matt Gold
ALE3524M301ORSM	Oro Rosa Mate | Matt Pink Gold

*Teleducha en acbados Metálicos
*Hand Shower in Metallic Finishies

Set | Columna Ducha
Shower Column Set

ALE35401CL2CR	Cromo | Chrome
ALE35401CL2BL	Blanco | White
ALE35401CL2NE	Negro | Black
ALE35401CL2OR	Oro | Gold
ALE35401CL2ORM	Oro Mate | Matt Gold
ALE35401CL2ORSM	Oro Rosa Mate | Matt Pink Gold

Marti
1921
spain
ALTAÏR 2.0
SWAROVSKI

Lavabo
Basin Mixer

ALS2524M101CR	Cromo | Chrome
ALS2524M101BL	Blanco | White
ALS2524M101NE	Negro | Black
ALS2524M101OR	Oro | Gold
ALS2524M101ORM	Oro Mate | Matt Gold
ALS2524M101ORSM	Oro Rosa Mate | Matt Pink Gold

Lavabo Alto
High Basin Mixer

ALS2524M111CR	Cromo | Chrome
ALS2524M111BL	Blanco | White
ALS2524M111NE	Negro | Black
ALS2524M111OR	Oro | Gold
ALS2524M111ORM	Oro Mate | Matt Gold
ALS2524M111ORSM	Oro Rosa Mate | Matt Pink Gold

Bidé
Bidet Mixer

ALS2524R201CR	Cromo | Chrome
ALS2524R201BL	Blanco | White
ALS2524R201NE	Negro | Black
ALS2524R201OR	Oro | Gold
ALS2524R201ORM	Oro Mate | Matt Gold
ALS2524R201ORSM	Oro Rosa Mate | Matt Pink Gold

Ducha (incluye accesorios)
Shower mixer (accessories included)

ALS35401401CR	Cromo | Chrome
ALS35401401BL	Blanco | White
ALS35401401NE	Negro | Black
ALS35401401OR	Oro | Gold
ALS35401401ORM	Oro Mate | Matt Gold
ALS35401401ORSM	Oro Rosa Mate | Matt Pink Gold

Baño Ducha (incluye accesorios)
Bath Shower mixer (accesories included)

ALS3524M301CR	Cromo | Chrome
ALS3524M301BL	Blanco | White
ALS3524M301NE	Negro | Black
ALS3524M301OR	Oro | Gold
ALS3524M301ORM	Oro Mate | Matt Gold
ALS3524M301ORSM	Oro Rosa Mate | Matt Pink Gold

Set | Columna Ducha
Shower Column Set

ALS35401CL2CR	Cromo | Chrome
ALS35401CL2BL	Blanco | White
ALS35401CL2NE	Negro | Black
ALS35401CL2OR	Oro | Gold
ALS35401CL2ORM	Oro Mate | Matt Gold
ALS35401CL2ORSM	Oro Rosa Mate | Matt Pink Gold

Marti
1921
spain
1921
spain
ALTAÏR
RIVE GAUCHE

Lavabo
Basin Mixer

ALR2524M101CR	Cromo | Chrome
ALR2524M101BL	Blanco | White
ALR2524M101NE	Negro | Black
ALR2524M101OR	Oro | Gold
ALR2524M101ORM	Oro Mate | Matt Gold
ALR2524M101ORSM	Oro Rosa Mate | Matt Pink Gold

Lavabo Alto
High Basin Mixer

ALR2524M111CR	Cromo | Chrome
ALR2524M111BL	Blanco | White
ALR2524M111NE	Negro | Black
ALR2524M111OR	Oro | Gold
ALR2524M111ORM	Oro Mate | Matt Gold
ALR2524M111ORSM	Oro Rosa Mate | Matt Pink Gold

Bidé
Bidet Mixer

ALR2524R201CR	Cromo | Chrome
ALR2524R201BL	Blanco | White
ALR2524R201NE	Negro | Black
ALR2524R201OR	Oro | Gold
ALR2524R201ORM	Oro Mate | Matt Gold
ALR2524R201ORSM	Oro Rosa Mate | Matt Pink Gold

Ducha (incluye accesorios)
Shower mixer (accessories included)

ALR35401401CR	Cromo | Chrome
ALR35401401BL	Blanco | White
ALR35401401NE	Negro | Black
ALR35401401OR	Oro | Gold
ALR35401401ORM	Oro Mate | Matt Gold
ALR35401401ORSM	Oro Rosa Mate | Matt Pink Gold

Baño Ducha (incluye accesorios)
Bath Shower mixer (accesories included)

ALR3524M301CR	Cromo | Chrome
ALR3524M301BL	Blanco | White
ALR3524M301NE	Negro | Black
ALR3524M301OR	Oro | Gold
ALR3524M301ORM	Oro Mate | Matt Gold
ALR3524M301ORSM	Oro Rosa Mate | Matt Pink Gold

Set | Columna Ducha
Shower Column Set

ALR35401CL2CR	Cromo | Chrome
ALR35401CL2BL	Blanco | White
ALR35401CL2NE	Negro | Black
ALR35401CL2OR	Oro | Gold
ALR35401CL2ORM	Oro Mate | Matt Gold
ALR35401CL2ORSM	Oro Rosa Mate | Matt Pink Gold

TECHNOLED

EasyTechnology

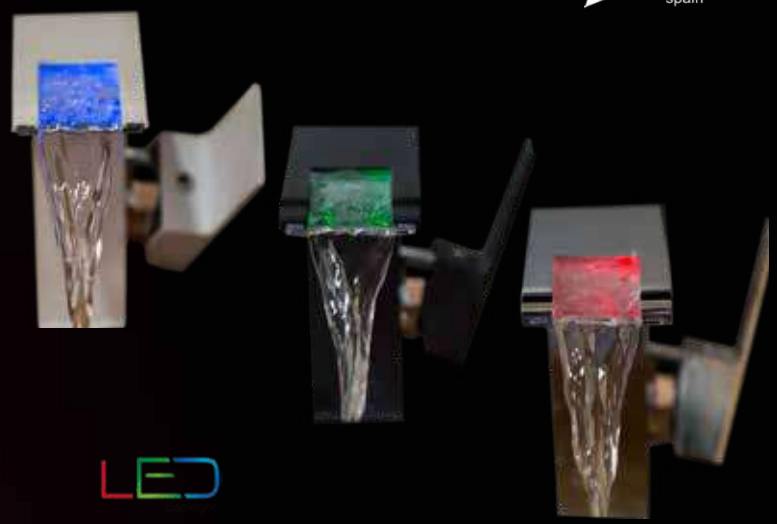

LED

Equipado con un sensor de temperatura, cambia el color al detectarla. Se activan los Led mediante un autogenerador, sin necesidad de conexión a la red eléctrica.

Equipped with a temperature sensor, changes the color when detected. The LEDs are activated by a self-generator, without the need to connect the electricity network.

Avisa de una elevada temperatura mediante luz roja intermitente.
Warns of a high temperature by flashing red light.

Color de la luz en función de los grados centígrados:
De 00° a 30° - Luz Azul
e 31° a 40° - Luz Verde
De 41° a 50° - Luz Roja
Más de 50° - Luz Roja Intermitente de seguridad

Color of light depending on degrees/centigrade:
From 00° to 30° - Blue Light
From 31° to 40° - Green Light
From 41° to 50° - Red Light
More than 50° - Red Light of Intermittent safety

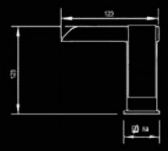

TECHNOLED Lavabo con Led
TECHNOLED Led Basin mixer

8925GEL101CR	Cromo | Chrome	
8925GEL101NECR	Blanco | White	
8925GEL101BLCR	Negro | Black	

TECHNOFALL Lavabo (sin sistema led)
TECHNOFALL Basin mixer (without led system)

8925000101CR	Cromo | Chrome	
8925000101BLCR	Blanco | White	
8925000101NECR	Negro | Black	

CUBIC
set Termostático

Columnas de ducha Termostáticas
Thermostatic Shower Column

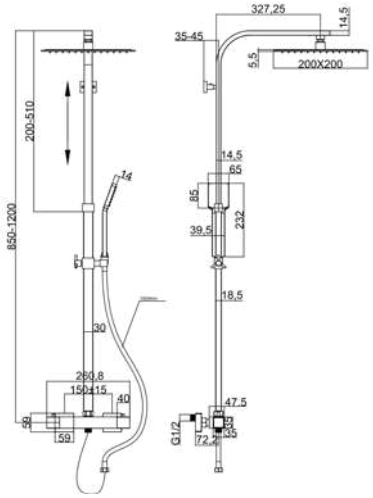

CUBIC

CUBTE401CL2CR
CUBTE401CL2BL
CUBTE401CL2NE

SET TERMOSTÁTICO

Infinidad de acabados

Martí 1921 spain

EVOLUCION 2.0

SET TERMOSTÁTICO
EVOLUCION

100% Latón | Full Brass

100% Latón | Full Brass

CTT 2.0

Set Columna Ducha Redonda
Shower Column Set Round

CTT20401CL2CR	Cromo | Chrome
CTT20401CL2OR	Oro | Gold
CTT20401CL2ORM	OroMate | MattGold
CTT20401CL2ORM	Oro Rosa | Pink Gold
CTT20401CL2ORSM	Oro Rosa Mate | Matt Pink Gold
CTT20401CL2PV	PlataVieja | OldPlate
CTT20401CL2GRM	GrafitoMate | MattGraphite
CTT20401CL2CO	Cobre | Cooper
CTT20401CL2COM	CobreMate | MattCooper
CTT20401CL2BR	Bronce | Bronze
CTT20401CL2BRM	BronceMate | MattBronze
CTT20401CL2RU	Rústico | Rustic
CTT20401CL2RUCO	RústicoCobreado | CooperRustic
CTT20401CL2BL	Blanco | White
CTT20401CL2NE	Negro | Black
CTT20401CL2PRO	Rosa Pastel | Ligh Pinck
CTT20401CL2RJ	Rojo | Red
CTT20401CL2NA	Naranja | Orange
CTT20401CL2AM	Amarillo | Yelow
CTT20401CL2AZM	Azul Marino | Darck Blue
CTT20401CL2AZ	Azul | Blue
CTT20401CL2PAZ	Azul Pastel | Light Blue
CTT20401CL2VE	Verde | Green

KITS DE DUCHA | TERMOSTÁTICOS | EMPOTRADOS

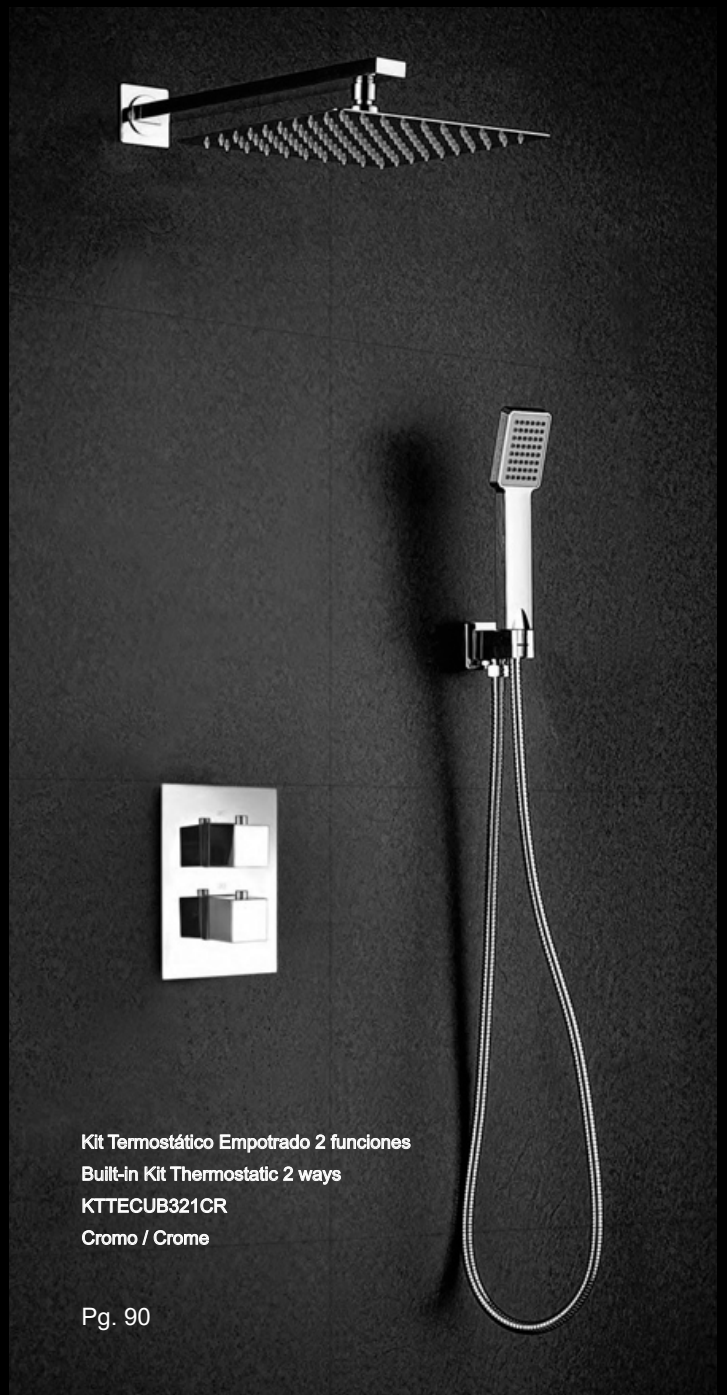

Kit Termostático Empotrado 2 funciones
Built-in Kit Thermostatic 2 ways
KTTECUB321CR
Cromo / Crome

Pg. 90

Kit Termostático Empotrado 2 funciones
Built-in Kit Thermostatic 2 ways
KTTECUB321BL
Blanco / White

Kit Termostático Empotrado 2 funciones
Built-in Kit Thermostatic 2 ways
KTTECUB321NE
Negro / Black

KIT DE DUCHA TERMOSTÁTICO EMPOTRADO 4 Salidas de Agua

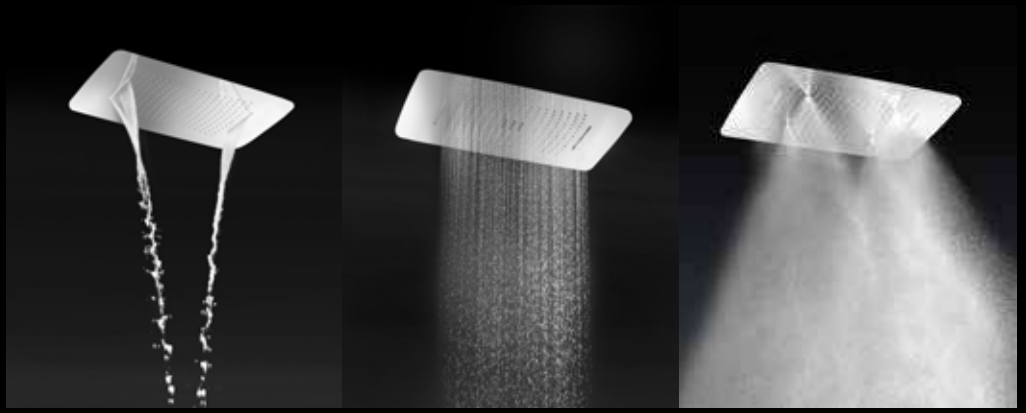

KIT Empotrado Termostático con Rociador 3F

Built-in Thermostatic Shower KIT whith 3 ways Shower Head

REMPTKT45948CR	Cromo |Chrome
REMPTKT45948BL	Blanco | White
REMPTKT45948NE	Negro | Black
REMPTKT45948BR	Bronze | Bronze
REMPTKT45948BRM	BronzeMate|MattBronze
REMPTKT45948OR	Oro | Gold
REMPTKT45948ORM	OroMate | MattGold
REMPTKT45948ORSM	OroRosaMate|MattPinkGold
REMPTKT45948GRM	Grafito|Graphite
REMPTKT45948NKM	NikelCepillado|NikelBrushed

PUSH & CHANGE

Kit Empotrado 2 salidas CUADRADO

Built-in Kit 2 ways

PUSHCKT2321NE	Negro | Black	
PUSHCKTT2321NE	Negro | Black	

Kit Empotrado 2 salidas OVALADO

Built-in Kit 2 ways

PUSHRKT2321NE	Negro | Black	
PUSHRKTT2321NE	Negro | Black	

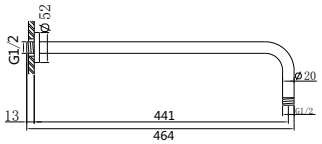

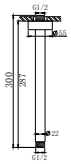

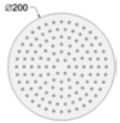

KITS DE DUCHA

PUSH & CHANGE

Kit Empotrado 2 salidas CUADRADO

Built-in Kit 2 ways

PUSHCKT2321CR	Cromo | Chrome
PUSHCKT2321CR	Cromo | Chrome

Kit Empotrado 2 salidas REDONDO

Built-in Kit 2 ways

PUSHRKT2321CR	Cromo | Chrome
PUSHRKT2321CR	Cromo | Chrome

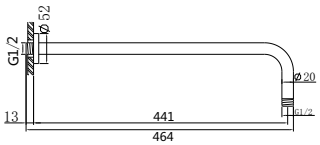

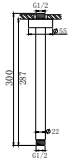

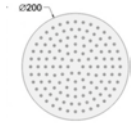

DISTRIBUCION

Asóciese con la excelencia: grifos de alta calidad para proyectos mayoristas y comerciales.

INDEX
DISTRIBUCIÓN

3 COLECCIÓN | DISTRIBUCION

TRASS pg. 98

NIZAR pg. 99

HAYATT pg. 103

SENSORIAL pg. 108

TEMPORIZADO pg. 113

ECOTECH pg. 115

años

RECAMBIOS GARANTIZADOS

T R A S S

Lavabo I Basin Mixer:

833524M101CR

Lavabo
Basin Mixer

MA8335CR
FLBS35CR
RPCART35
CART35SF
AIR24MCR
KITSUJ83101
LAT3538
BS83101CR

833524R201CR

Bidé
Bidet Mixer

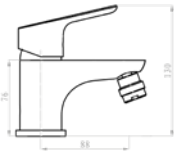

AIRROT24MCR

Externos de Ducha y Baño Ducha I Shower and Bath Shower External:

8335401401CR

Ducha (con equipo)
Shower Mixer (with kit)

MA8335CR
FLBS35CR
RPCART35
CART35SF
FL83301CR
SPECOCR
TEL82CR
FLX170CR

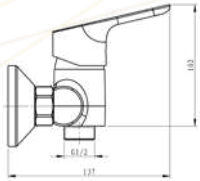

833524M301CR

BañoDucha (con equipo)
BathShower Mixer

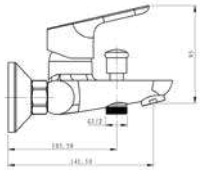

AIR24MCR
DS85301CR

Kits Empotrados I Built-in Kits:

8335KT1421CR
KIT 1 salida
KIT 1 way

8335KT1T421CR
KIT 1 salida
KIT 1 way

8335KT2421CR
KIT 2 salidas
KIT 2 ways

8335KT2T421CR
KIT 2 salidas
KIT 2 ways

Kits de Ducha de 1 o 2 salidas de agua. Opcional
Brazo de Ducha a Pared o a Techo

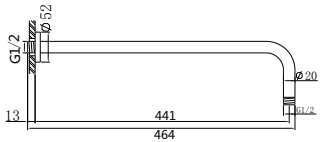

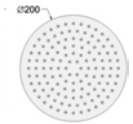

NIZAR

- Consumo agua
  Water consumption
- Consumo energía
  Energy consumption
- CO2
- Ahorro
  Saving

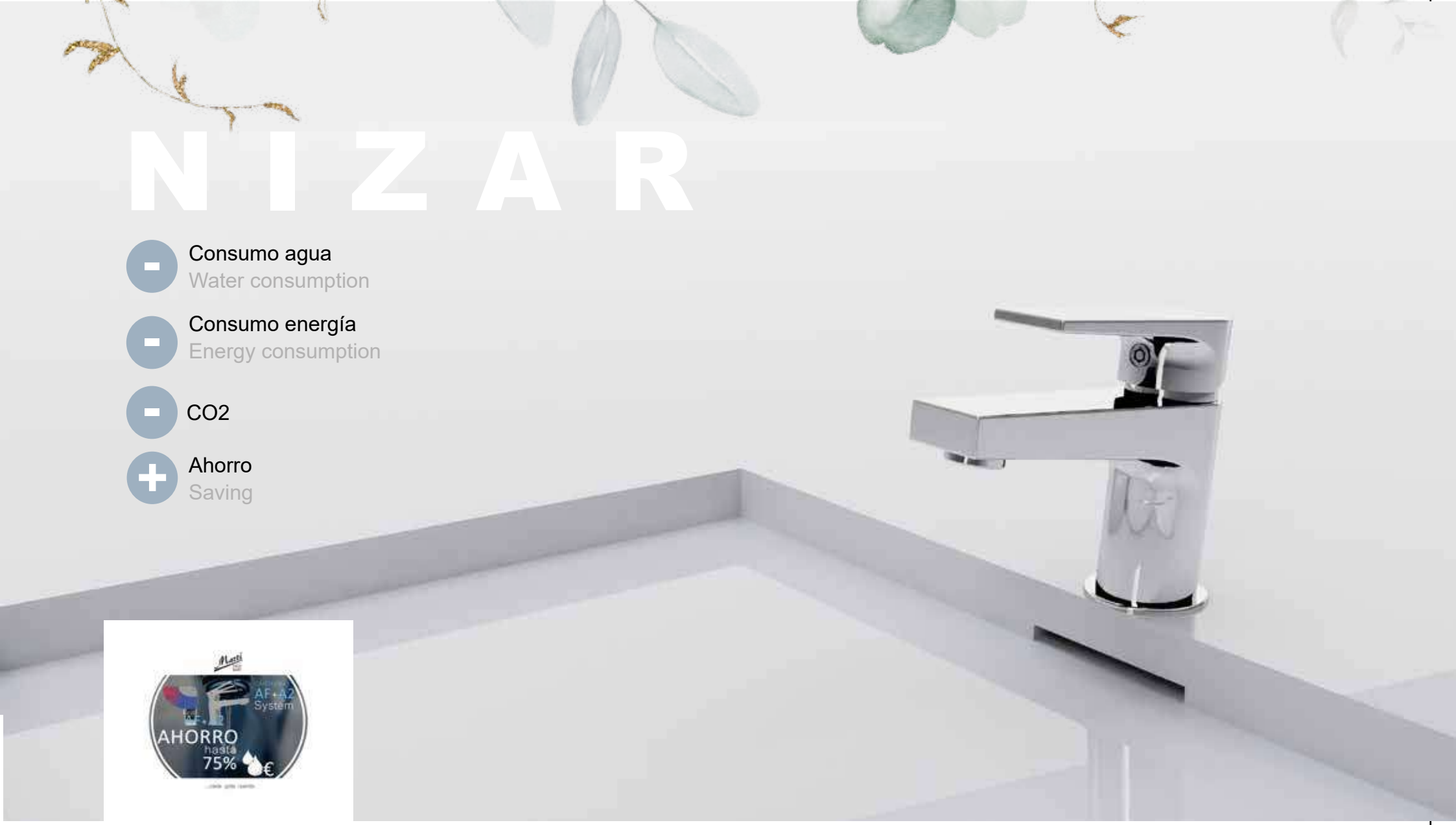

Gama Basica I NIZAR

853524M101CR

Lavabo
Basin Mixer

MA8535CR
FLBS35CR
RPCART35
CART35SF
AIR24MCR
KITSUJ85101
LAT3538
BS83501CR

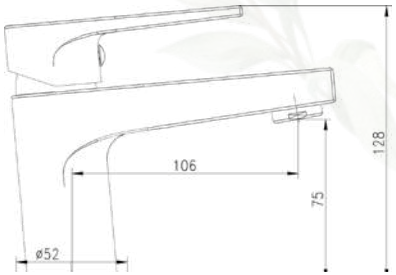

853524R201CR

Bidé
Bidet Mixer

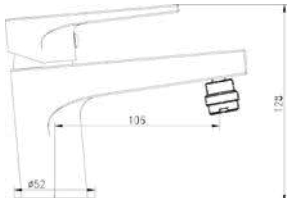

AIRROT24MCR

Gama Básica I NIZAR

8535401401CR

Ducha (con equipo)
Shower Mixer (with kit)

MA8535CR
FLBS35CR
RPCART35
CART35SF
FL85301CR
SPECOCR
TEL41CR
FLX170CR

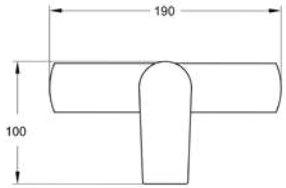

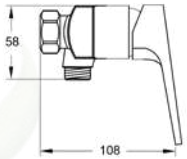

853524M301CR

BañoDucha (con equipo)
BathShower Mixer

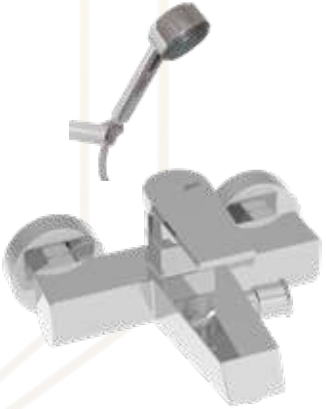

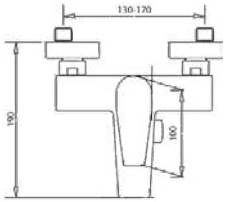

AIR24MCR
DS84101CR

N I Z A R

Kits Empotrados I Built-in Kits:

8535KT2421CR
KIT 2 salidas
KIT 2 ways

8535KT2T421CR
KIT 2 salidas
KIT 2 ways

8535KT1421CR
KIT 1 salida
KIT 1 way

8535KT1T421CR
KIT 1 salida
KIT 1 way

Kits de Ducha de 1 o 2 salidas de agua. Opcional
Brazo de Ducha a Pared o a Techo

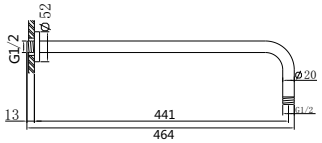

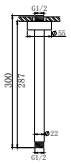

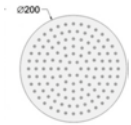

HAYATT

- Consumo agua
  Water consumption
- Consumo energía
  Energy consumption
- CO2
- Ahorro
  Saving

HAYATT:

913524M101CR

Lavabo
Basin Mixer

MA9135CR

FLBS35CR

RPCART35

CART35SF

AIR24MCR

KITSUJ91101

LAT3538

BS91101CR

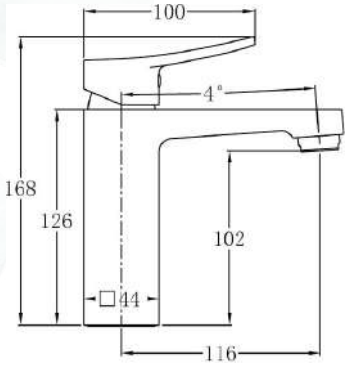

913524R201CR

Bidé
Bidet Mixer

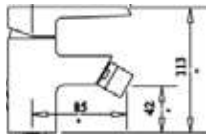

AIRROT24MCR

HAYATT BLANCO Y NEGRO:

913524M101BL

Lavabo I Basin Mixer
Blanco I White

MA9135BL

FLBS35BL

AIR24MBL

913524M101NE

Lavabo I Basin Mixer
Blanco I White

MA9135NE

FLBS35NE

AIR24MNE

913524R201BL

Bidé
Bidet Mixer

913524R201NE

Bidé
Bidet Mixer

9135401401CR

Ducha (con equipo)
Shower Mixer (with kit)

MA9135CR

FLBS35CR

RPCART35

CART35SF

FL91301CR

SPECOCR

TEL82CR

FLX170CR

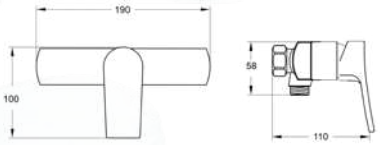

9135401401BL
Blanco
White

9135401401NE
Negro
Black

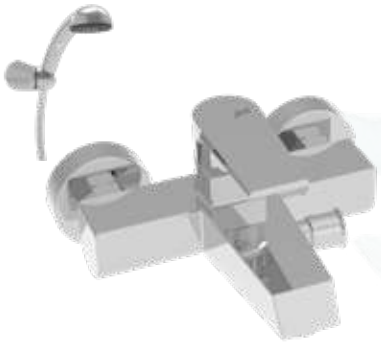

913524M301CR

Baño Ducha (con equipo)
Bath Shower Mixer (with kit)

MA9135CR

FLBS35CR

RPCART35BS

CART35SF

AIR24MCR

DS91301CR

FL91301CR

SPECOCR

TEL82CR

FLX170CR

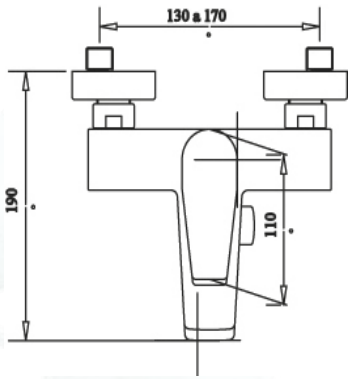

AIR24MCR

DS41301CR

913524M301BL
Blanco
White

913524M301NE
Negro
Black

Kits Empotrados I Built-in Kits:

9135KT2321CR
KIT 2 salidas
KIT 2 ways

9135KT2321BL
Blanco
White

9135KT2321NE
Negro
Black

9135KT2T321CR
KIT 2 salidas
KIT 2 ways

9135KT2T321BL
Blanco
White

9135KT2T321NE
Negro
Black

9135KT1421CR
KIT 1 salida
KIT 1 way

9135KT2421BL
Blanco
White

9135KT2421NE
Negro
Black

9135KT1T421CR
KIT 1 salida
KIT 1 way

9135KT2T421BL
Blanco
White

9135KT2T421NE
Negro
Black

Grifos Sensoriales

Es tiempo de cambio...

Desde Martí1921 llevamos muchos años ofreciendo a colectividades la grifería Sensorial como respuesta a las necesidades de ahorro e higiene.
Es tiempo de cambio, y ha llegado el momento de introducir este elemento en nuestros hogares.
En este especial Sensoriales, presentamos 4 series de modelos mezcladores de agua (fría y caliente) con sensores que permiten el encencido "don't touch".

C O L E C C I Ó N

S E N S O R I A L

Seguridad Sanitaria

para el hogar, sin contacto

ANTIVIRAL · ANTIBACTERIAL · FORMULA
DON'T TOUCH & CONTROL TAP

SEGURIDAD SANITARIA EN EL USO PÚBLICO, HOTELES, RESIDENCIAS, COLECTIVIDADES...
Cada proyecto único. Todo personalizable.

SEGURIDAD, HIGIENTE, ECONOMIA Y SOSTENIBILIDAD

Contenido

Para el hogar

Instalación sobre repisa

Para colectividades

Instalación sobre repisa
Instalación mural
Grifería para urinarios
Temporizados

Acabados

Metálico | Metalic Finishes

Cromo
Chrome

Plata Vieja
Old Silver

OroRosa
PinkGold

Cobre
Copper

Bronce
Bronze

Grafito
Graphite

Oro
Gold

Pintura | Paint Finishes

Top

Cálidos
Warm

Fríos
Cool

SENSORIALES

H2

Encendido sin Contacto
Temporizador
Sensor en la salida de agua
Maneta mezclador de agua

Conexiones:
- Pilas
- Electricidad

Acabados

SEH224M101CR	Cromo | Chrome
SEH224M101BL	Blanco | White
SEH224M101NE	Negro | Black

*Consultar para más acabados

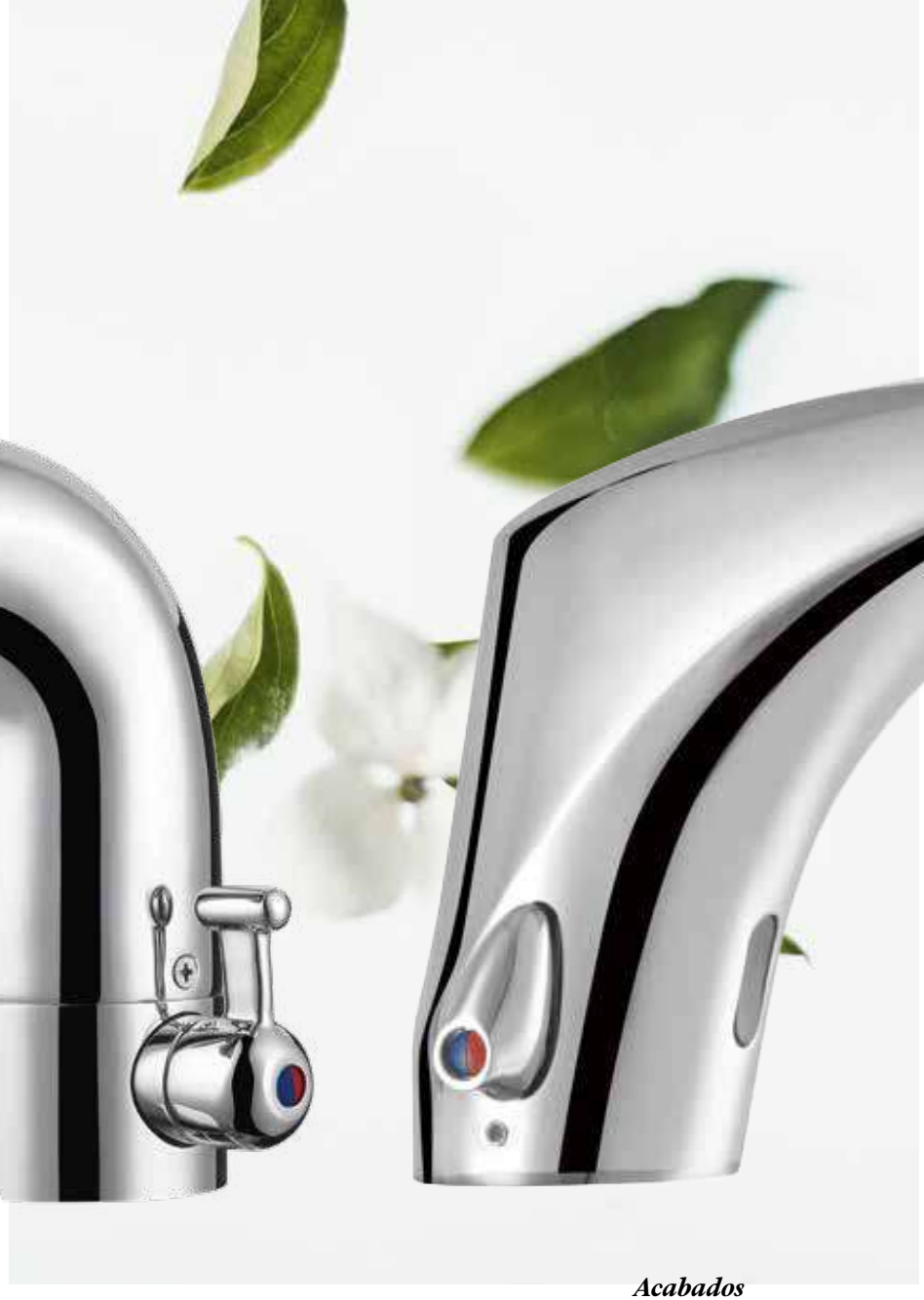

H4

Encendido sin Contacto
Temporizador
Sensor delantero
Maneta mezclador de agua

Conexiones:
- Pilas
- Electricidad

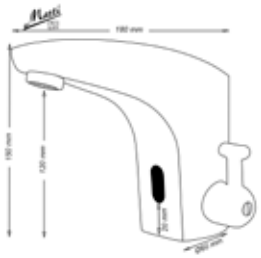

Acabados

SEH424M101CR	Cromo | Chrome
SEH424M101BL	Blanco | White
SEH424M101NE	Negro | Black

*Consultar para más acabados

CUBIC1

Encendido sin Contacto
Temporizador
Sensor frontal
1 agua

Conexiones:
- Pilas
- Electricidad

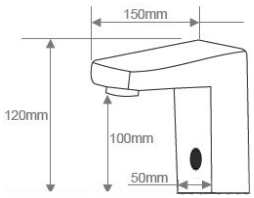

Acabados

SECB24M100CR	Cromo | Chrome
SECB24M100BL	Blanco | White
SECB24M100NE	Negro | Black

*Consultar para más acabados

MRT4

Empotrado con placa

Encendido sin Contacto
Temporizador
Sensor frontal en la placa
1 agua

Conexiones:
- Pilas
- Electricidad

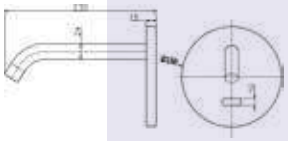

Acabados

SE9018M021CR	Cromo | Chrome
SE9018M021BL	Blanco | White
SE9018M021NE	Negro | Black

*Consultar para más acabados

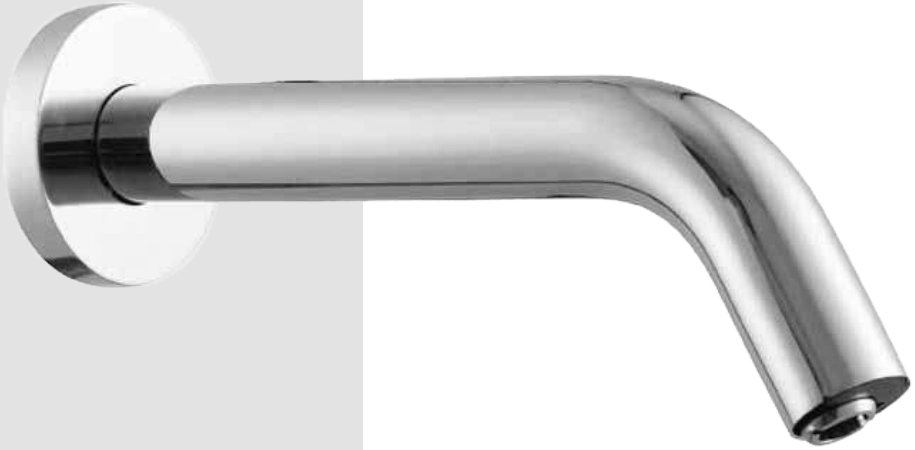

MRT4

Empotrado

Encendido sin Contacto
Temporizador
Sensor en la salida de agua
1 agua

Conexiones:
- Pilas
- Electricidad

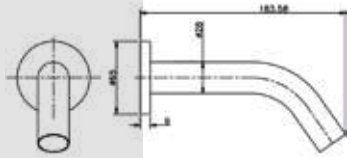

Acabados

SE9024M021CR	Cromo | Chrome
SE9024M021BL	Blanco | White
SE9024M021NE	Negro | Black

*Consultar para más acabados

SEGURIDAD, HIGIENTE, ECONOMIA Y SOSTENIBILIDAD

Temporizados

Timed washbasin

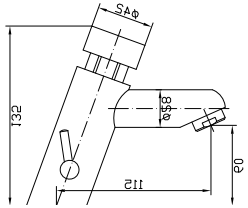

TEM24M100CR
Temporizado 1 agua
Timed Washbasin Mixer

- TEM24M100CR Cromo | Chrome
- TEM24M100NE Negro | Black

TEM24M101CR
Temporizado 2 aguas
Timed Washbasin Mixer

- TEM24M101CR Cromo | Chrome
- TEM24M101NE Negro | Black

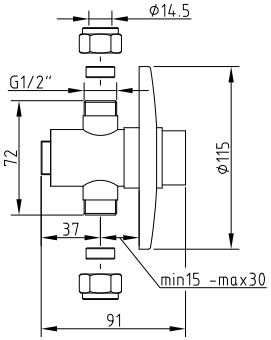

DUCHA | SHOWER

TEM115420CR
Temporizado Empotrado de duca
Timed Built-in shower

- TEM115420CR Cromo | Chrome
- TEM115420NE Negro | Black

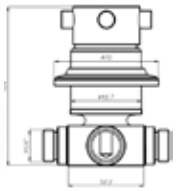

TEMMEZ420CR
Mezclador Empotrado de duca
Water mixer Built-in shower

- TEMMEZ420CR Cromo | Chrome
- TEMMEZ420NE Negro | Black

Urinario Temporizado

Timed urinary

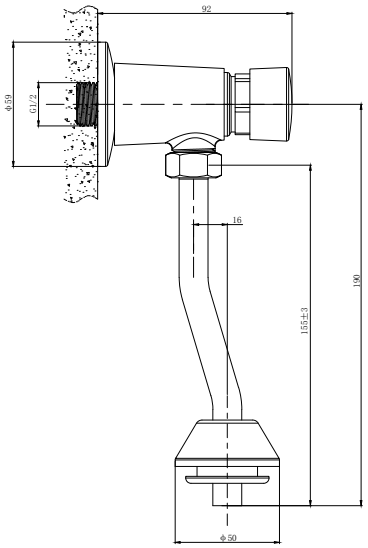

TEM000120CR
Temporizado Urinario Mural
Wall mounted timed Urinary

EXCLUSIVO DISEÑO DE BOQUILLA DOBLE:
Permite que las corrientes de augua se crucen entre si.

EXCLUSIVE DOUBLE NOZZLE DESIGN:
It allows water currents to cross each other.

COBERTURA DE AGUA COMPLETA.
Las poderosas corrientes de los chorros, proporcionan una cobertura de agua completa, una experiencia de ducha sensorial.

COMPLETE WATER COVERAGE.
The powerful streams of the jets provide complete water coverage, a shower experience that increases your senses.

PULVERIZACIÓN AUMENTADA.
Es el resultado de la forma que adopta el agua mediane las corrientes de aire generadas.

INCREASED SPRAYING.
It is the result of the form that water takes through the air currents generated.

ECOTECH

La mejor manera de entender sus propiedas, es comparaándola con una teleducha convencional:

El diseño de PULVERIZACIÓN ECOTECH agrupa el agua, la acelera y la distribuye de manera uniforme, mientras que un ducha convencional siempre tiene corrientes unidireccionale, lo que resulta una perdida de fuerza de pulverización.

The best way to understand its properties is to compare it with a conventional hand shower:

The ECOTECH SPRAY design, joins the different sprays of water, accelerates and distributes it evenly, while a conventional shower always has unidirectional currents, resulting in a loss of spray force

Teleducha ECOTECH
ECOTECH hand Shower

ECOTECHCR	Cromo | Chrome
ECOTECHNE	Negro | Black

VANGUARDIA
DIAVANGUAR
GUARDIAVAN

INDEX

4 COLECCIÓN | VANGUARDIA

PLATINIUM
pg. 118

O2
pg. 122

O2 SW
pg. 127

POMPIER
pg. 130

LOFT
pg. 136

0.135
pg. 143

SRGNATUR
pg. 148

VANGUARDIA
DIA VANGUAR
GUARDIA VAN

Martí 1921 spain

PLATINIUM

by CarlosMartí Studio

PLATINIUM

by CarlosMartí Studio

Lavabo
Basin Mixer

PL25240101CR	Cromo | Chrome
PL25240101CRCY	Cromo y Cristal | Chrome and Crystal

PLATINIUM

Lavabo
Basin Mixer

PL25240101NEMP	Negro y Madera P. | Black and Wood P.
PL25240101BLMP	Blanco y Madera P. | White and Wood P.

PLATINIUM

PL25240101NEGR	Negro|Grafito	Black|Graphite
PL25240101NE	Negro	Black
PL25240101NEAM	Negro| Amarillo	Black|Yellow
PL25240101NEAZ	Negro| Azul	Black|Blue
PL25240101NEAP	Negro| AzulPastel	Black|LightBlue
PL25240101NENA	Negro|Naranja	Black|Orange

Combina con aplicaciones de la Serie MRT4

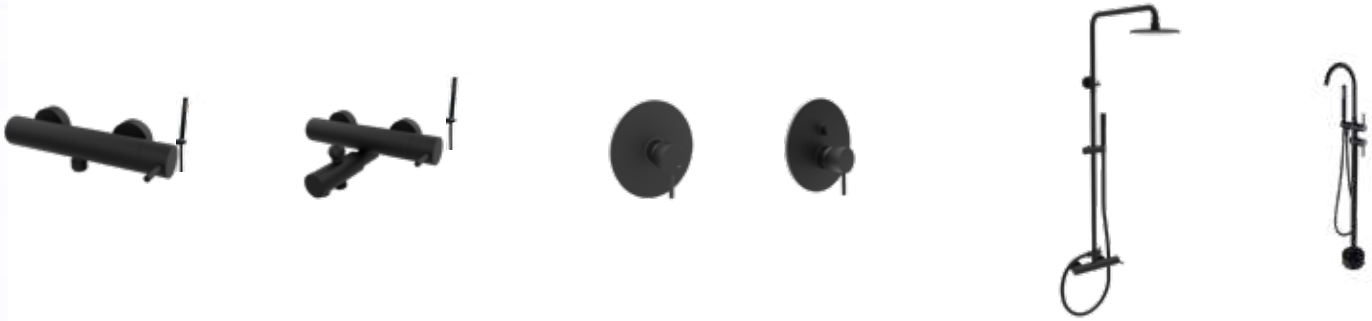

O2

Basic

by CarlosMartí Studio

02
Basic

Lavabo 2 elementos
2 Holes Basin mixer

SM2516H102CR	Cromo |Chrome
SM2516H102BL	Blanco |White
SM2516H102NE	Negro | Black
SM2516H102NKM	NikelCepillado|BrushNikel
SM2516H102OR	Oro|Gold
SM2516H102ORM	OroMate|MattGold
SM2516H102ORS	OroRosa|PinkGold
SM2516H102ORSM	OroRosaMate|MattPInkGold
SM2516H102COM	CobreMate|MattCopper

Lavabo 3 elementos
3 Holes Basin mixer

SM2516H103CR	Cromo |Chrome
SM2516H103BL	Blanco |White
SM2516H103NE	Negro | Black
SM2516H103NKM	NikelCepillado|BrushNikel
SM2516H103OR	Oro|Gold
SM2516H103ORM	OroMate|MattGold
SM2516H103ORS	OroRosa|PinkGold
SM2516H103ORSM	OroRosaMate|MattPInkGold
SM2516H103COM	CobreMate|MattCopper

02
Basic

Lavabo
Basin mixer

SM2516H101CR	Cromo |Chrome
SM2516H101BL	Blanco |White
SM2516H101NE	Negro | Black
SM2516H101NKM	NikelCepillado|BrushNikel
SM2516H101OR	Oro|Gold
SM2516H101ORM	OroMate|MattGold
SM2516H101ORS	OroRosa|PinkGold
SM2516H101ORSM	OroRosaMate|MattPInkGold
SM2516H101COM	CobreMate|MattCopper

Lavabo Mural 2 elementos
2 holes Wall-mounted Basin mixer

SM2522H122CR	Cromo |Chrome
SM2522H122BL	Blanco |White
SM2522H122NE	Negro | Black
SM2522H122NKM	NikelCepillado|BrushNikel
SM2522H122OR	Oro|Gold
SM2522H122ORM	OroMate|MattGold
SM2522H122ORS	OroRosa|PinkGold
SM2522H122ORSM	OroRosaMate|MattPInkGold
SM2522H122COM	CobreMate|MattCopper

Lavabo Mural 3 elementos
3 holes Wall-mounted Basin mixer

SM2522H123CR	Cromo |Chrome
SM2522H123BL	Blanco |White
SM2522H123NE	Negro | Black
SM2522H123NKM	NikelCepillado|BrushNikel
SM2522H123OR	Oro|Gold
SM2522H123ORM	OroMate|MattGold
SM2522H123ORS	OroRosa|PinkGold
SM2522H123ORSM	OroRosaMate|MattPInkGold
SM2522H123COM	CobreMate|MattCopper

02
Basic

Bidé
Bidet mixer

SM2516R201CR	Cromo |Chrome
SM2516R201BL	Blanco |White
SM2516R201NE	Negro | Black
SM2516R201NKM	NikelCepillado|BrushNikel
SM2516R201OR	Oro|Gold
SM2516R201ORM	OroMate|MattGold
SM2516R201ORS	OroRosa|PinkGold
SM2516R201ORSM	OroRosaMate|MattPInkGold
SM2516R201COM	CobreMate|MattCopper

Ducha (con équipo)
Shower Mixer (with kit)

SM35401401CR	Cromo |Chrome
SM35401401BL	Blanco |White
SM35401401NE	Negro | Black
SM35401401NKM	NikelCepillado|BrushNikel
SM35401401OR	Oro|Gold
SM35401401ORM	OroMate|MattGold
SM35401401ORS	OroRosa|PinkGold
SM35401401ORSM	OroRosaMate|MattPInkGold
SM35401401COM	CobreMate|MattCopper

Baño Ducha (con équipo)
Bath Shower Mixer (with kit)

SM3524M301CR	Cromo |Chrome
SM3524M301BL	Blanco |White
SM3524M301NE	Negro | Black
SM3524M301NKM	NikelCepillado|BrushNikel
SM3524M301OR	Oro|Gold
SM3524M301ORM	OroMate|MattGold
SM3524M301ORS	OroRosa|PinkGold
SM3524M301OR-SM	OroRosaMate|MattPInkGold
SM3524M301COM	CobreMate|MattCopper

Llenador de Bañera Monomando
Bath Shower Mixer Floorstanding

SM3522H312CR	Cromo |Chrome
SM3522H312BL	Blanco |White
SM3522H312NE	Negro | Black

Martí
1921
spain

O2
Swarovski

Lavabo
Basin mixer

SM2516H101ORSWN	Oro | SwNegro	Gold | SwBlack
SM2516H101ORSWRSR	Oro|SwRubí	Gold | SwRuby
SM2516H102ORSWR	Oro|SwEsmeralda	Gold | Emerald

Lavabo 2 elementos
2 Holes Basin mixer

SM2516H102ORSWN	Oro | SwNegro	Gold | SwBlack
SM2516H103ORSWR	Oro | SwRubí	Gold | SwRuby
SM2516H101ORSWE	Oro | SwEsmeralda	Gold | Emerald

Lavabo 3 elementos
3 Holes Basin mixer

SM2516H103ORSWN	Oro | SwNegro	Gold | SwBlack
SM2516H103ORSWS	Oro | SwRubí	Gold | SwRuby
SM2516H103ORSWE	Oro | SwEsmeralda	Gold | Emerald

02
Swarovski

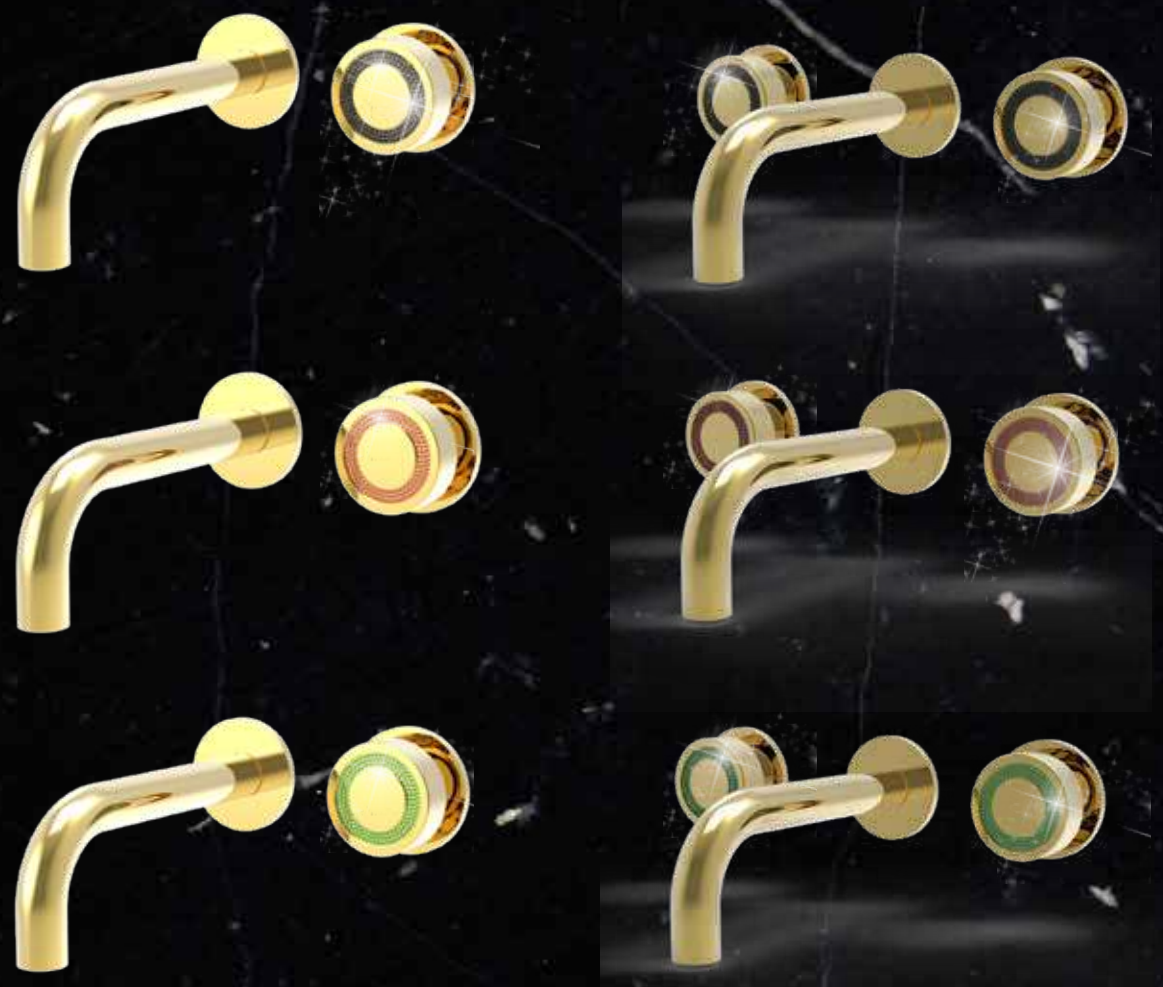

Lavabo Mural 2 elementos
2 holes Wall-mounted Basin mixer

SM2522H122ORSWN	Oro | SwNegro	Gold | SwBlack
SM2522H122ORSWR	Oro|SwRubí	Gold | SwRuby
SM2522H122ORSWE	Oro|SwEsmeralda	Gold | Emerald

Lavabo Mural 3 elementos
3 holes Wall-mounted Basin mixer

SM2522H123ORSWN	Oro | SwNegro	Gold | SwBlack
SM2522H123ORSWR	Oro|SwRubí	Gold | SwRuby
SM2522H123ORSWE	Oro|SwEsmeralda	Gold | Emerald

Martí 1921 spain

Le pompier

by Elton Harrison
in collaboration with CarlosMartí Studio

pompier

Marti 1921 spain

Lavabo Alto
High BasinMixer
PM2524M111BLLA

Lavabo Columna a Techo
External Ceilinghanging BasinMixer
PM2524M113BLLA

Empotrado de Ducha
Built-in Shower Mixer
PM25K20421BLRJ

Lavabo Mural 3 elementos
3 holes Wall-Mounted BasinMixer
PM2524M123BLRJ

Llenador de Bañera a Suelo
External Floorstanding BathShower Mixer
PM2524M312BLVI

Lavabo con Columna a Suelo
External Floorstanding BasinMixer
PM2524M112BLLA

pompier

Martí 1921 spain

LE POMPIER

by Elton Harrison
in collaboration with CarlosMartí Studio

Lavabo Mural 3 elementos | 3 holes Wall-Mounted BasinMixer

PM2524M123PV	Plata Vieja	Old Silver
PM2524M123NELA	Negro|Latón	Black|Brass
PM2524M123NENE	Negro|Negro	Back|Black
PM2524M123NERJ	Negro|Rojo	Black|Red
PM2524M123NEVI	Negro|Violeta	Black|Purple
PM2524M123BLNE	Blanco|Negro	White|Black
PM2524M123BLRJ	Blanco|Rojo	White|Red
PM2524M123BLVI	Blanco|Violeta	White|Purple

Lavabo Mural 2 elementos | 2 holes Wall-Mounted BasinMixer

PM2524M122PV	Plata Vieja	Old Silver
PM2524M122NELA	Negro|Latón	Black|Brass
PM2524M122NENE	Negro|Negro	Back|Black
PM2524M122NERJ	Negro|Rojo	Black|Red
PM2524M122NEVI	Negro|Violeta	Black|Purple
PM2524M122BLNE	Blanco|Negro	White|Black
PM2524M122BLRJ	Blanco|Rojo	White|Red
PM2524M122BLVI	Blanco|Violeta	White|Purple

Lavabo 3 elementos | 3 holes BasinMixer

PM2524M103PV	Plata Vieja	Old Silver
PM2524M103NELA	Negro|Latón	Black|Brass
PM2524M103NENE	Negro|Negro	Back|Black
PM2524M103NERJ	Negro|Rojo	Black|Red
PM2524M103NEVI	Negro|Violeta	Black|Purple
PM2524M103BLNE	Blanco|Negro	White|Black
PM2524M103BLRJ	Blanco|Rojo	White|Red
PM2524M103BLVI	Blanco|Violeta	White|Purple

pompier

Marti 1921 spain

Lavabo 2 elementos | 2 holes BasinMixer

PM2524M102PV	Plata Vieja	Old Silver
PM2524M102NELA	Negro|Latón	Black|Brass
PM2524M102NENE	Negro|Negro	Back|Black
PM2524M102NERJ	Negro|Rojo	Black|Red
PM2524M102NEVI	Negro|Violeta	Black|Purple
PM2524M102BLNE	Blanco|Negro	White|Black
PM2524M102BLRJ	Blanco|Rojo	White|Red
PM2524M102BLVI	Blanco|Violeta	White|Purple

Lavabo | BasinMixer

PM2524M101PV	Plata Vieja	Old Silver
PM2524M101NELA	Negro|Latón	Black|Brass
PM2524M101NENE	Negro|Negro	Back|Black
PM2524M101NERJ	Negro|Rojo	Black|Red
PM2524M101NEVI	Negro|Violeta	Black|Purple
PM2524M101BLNE	Blanco|Negro	White|Black
PM2524M101BLRJ	Blanco|Rojo	White|Red
PM2524M101BLVI	Blanco|Violeta	White|Purple

Lavabo Alto | High BasinMixer

PM2524M111PV	Plata Vieja	Old Silver
PM2524M111NELA	Negro|Latón	Black|Brass
PM2524M111NENE	Negro|Negro	Back|Black
PM2524M111NERJ	Negro|Rojo	Black|Red
PM2524M111NEVI	Negro|Violeta	Black|Purple
PM2524M111BLNE	Blanco|Negro	White|Black
PM2524M111BLRJ	Blanco|Rojo	White|Red
PM2524M111BLVI	Blanco|Violeta	White|Purple

pompier

LE POMPIER

pompier

Lavabo con Columna a Suelo | External Floorstanding BasinMixer

PM2524M112PV	Plata Vieja	Old Silver
PM2524M112NELA	Negro|Latón	Black|Brass
PM2524M112NENE	Negro|Negro	Back|Black
PM2524M112NERJ	Negro|Rojo	Black|Red
PM2524M112NEVI	Negro|Violeta	Black|Purple
PM2524M112BLNE	Blanco|Negro	White|Black
PM2524M112BLRJ	Blanco|Rojo	White|Red
PM2524M112BLVI	Blanco|Violeta	White|Purple

Llenador de Bañera a Suelo | External Floorstanding BathShower

PM2524M312PV	Plata Vieja	Old Silver
PM2524M312NELA	Negro|Latón	Black|Brass
PM2524M312NENE	Negro|Negro	Back|Black
PM2524M312NERJ	Negro|Rojo	Black|Red
PM2524M312NEVI	Negro|Violeta	Black|Purple
PM2524M312BLNE	Blanco|Negro	White|Black
PM2524M312BLRJ	Blanco|Rojo	White|Red
PM2524M312BLVI	Blanco|Violeta	White|Purple

Columna de Ducha | Shower Column

PM25401CL2PV	Plata Vieja	Old Silver
PM25401CL2NELA	Negro|Latón	Black|Brass
PM25401CL2NENE	Negro|Negro	Back|Black
PM25401CL2NERJ	Negro|Rojo	Black|Red
PM25401CL2NEVI	Negro|Violeta	Black|Purple
PM25401CL2BLNE	Blanco|Negro	White|Black
PM25401CL2BLRJ	Blanco|Rojo	White|Red
PM25401CL2BLVI	Blanco|Violeta	White|Purple

LOFT

by Quenci (Bird) Mc. Gregor
in collaboration with CarlosMartí Studio

LOFT

by Quenci (Bird) Mc. Gregor

LOFT se fabrica completamente a mano, original e inimitable, es homenaje a las primeras fuentes. Ninguna unidad es igual, la artesania en sus manos.

LOFT it is entirely handmade, original and inimitable, it is a tribute to the first sources. No unit is the same, the craftsmanship is in your hands.

Martí 1921 spain

Lavabo | BasinMixer

LF2518M101CR	Cromo	Chrome
LF2518M101NE	Negro	Black
LF2518M101BR	Bronce	Bronze
LF2518M101BRM	Bronce Mate	Matt Bronze
LF2518M101CO	Cobre	Cooper
LF2518M101COM	Cobre Mate	Matt Cooper
LF2518M101RU	Rústico	Rustic
LF2518M101RUCO	Rústico Cobreado	Cooper Rustic
LF2518M101PV	Plata Vieja	Old Silver
LF2518M101ORSM	Oro Rosa Mate	Matt Pink Gold
LF2518M101OR	Oro	Gold
LF2518M101ORM	Oro Mate	Matt Gold

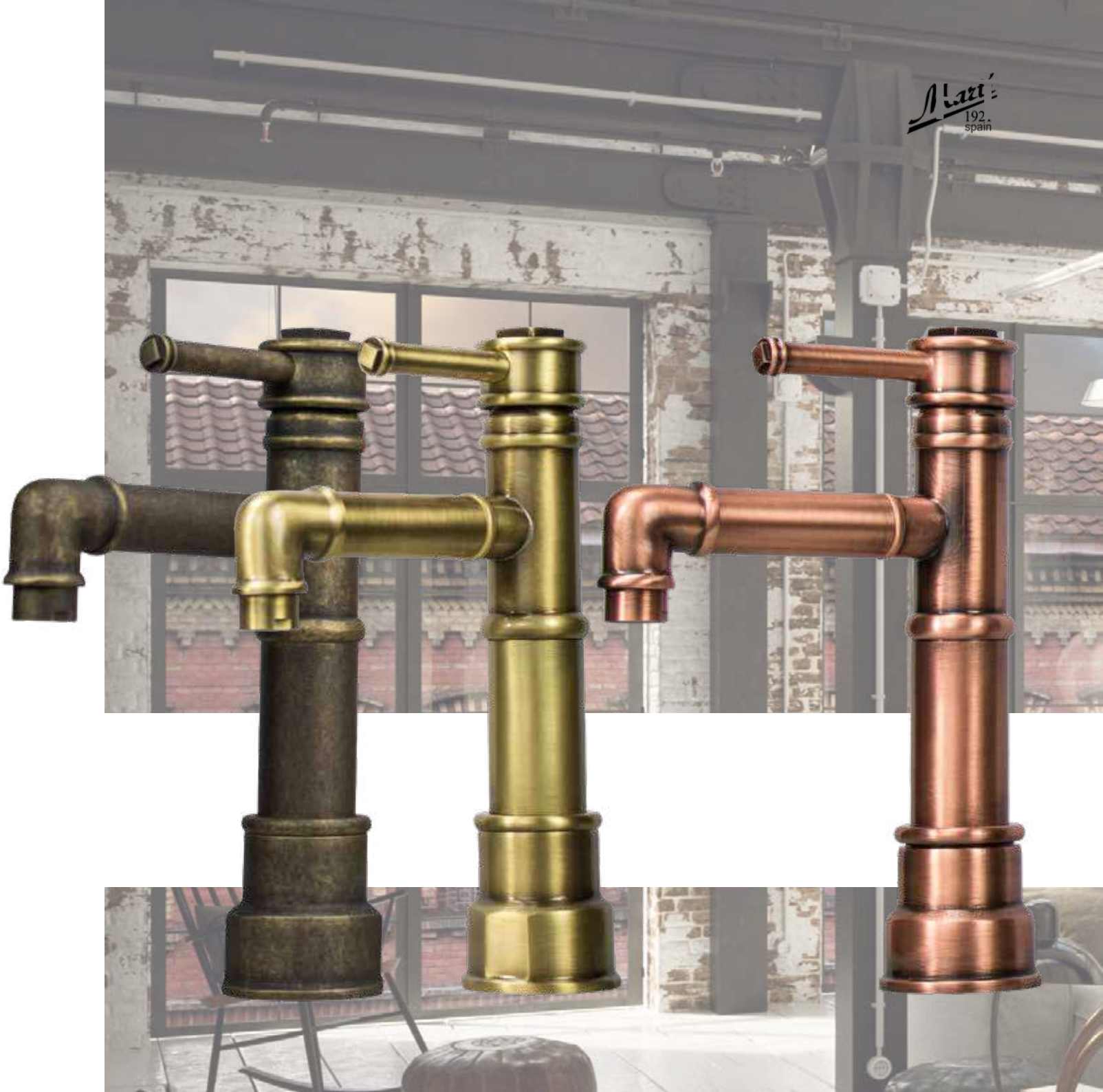

LOFT

LOFT

Lavabo Alto | Hight Basin Mixer

LF2518M111CR	Cromo	Chrome
LF2518M111NE	Negro	Black
LF2518M111BR	Bronce	Bronze
LF2518M111BRM	Bronce Mate	Matt Bronze
LF2518M111CO	Cobre	Cooper
LF2518M111COM	Cobre Mate	Matt Cooper
LF2518M111RU	Rústico	Rustic
LF2518M111RUCO	Rústico Cobreado	Cooper Rustic
LF2518M111PV	Plata Vieja	Old Silver
LF2518M111ORSM	Oro Rosa Mate	Matt Pink Gold
LF2518M111OR	Oro	Gold
LF2518M111ORM	Oro Mate	Matt Gold

Bidé | Bidet Mixer

LF2518R201CR	Cromo	Chrome
LF2518R201NE	Negro	Black
LF2518R201BR	Bronce	Bronze
LF2518R201BRM	Bronce Mate	Matt Bronze
LF2518R201CO	Cobre	Cooper
LF2518R201COM	Cobre Mate	Matt Cooper
LF2518R201RU	Rústico	Rustic
LF2518R201RUCO	Rústico Cobreado	Cooper Rustic
LF2518R201PV	Plata Vieja	Old Silver
LF2518R201ORSM	Oro Rosa Mate	Matt Pink Gold
LF2518R201OR	Oro	Gold
LF2518R201ORM	Oro Mate	Matt Gold

Ducha | Shower Mixer

LF35401401CR	Cromo	Chrome
LF35401401NE	Negro	Black
LF35401401BR	Bronce	Bronze
LF35401401BRM	Bronce Mate	Matt Bronze
LF35401401CO	Cobre	Cooper
LF35401401COM	Cobre Mate	Matt Cooper
LF35401401RU	Rústico	Rustic
LF35401401RUCO	Rústico Cobreado	Cooper Rustic
LF35401401PV	Plata Vieja	Old Silver
LF35401401ORSM	Oro Rosa Mate	Matt Pink Gold
LF35401401OR	Oro	Gold
LF35401401ORM	Oro Mate	Matt Gold

Baño Ducha | Bath Shower Mixer

LF3524M301CR	Cromo	Chrome
LF3524M301NE	Negro	Black
LF3524M301BR	Bronce	Bronze
LF3524M301BRM	Bronce Mate	Matt Bronze
LF3524M301CO	Cobre	Cooper
LF3524M301COM	Cobre Mate	Matt Cooper
LF3524M301RU	Rústico	Rustic
LF3524M301RUCO	Rústico Cobreado	Cooper Rustic
LF3524M301PV	Plata Vieja	Old Silver
LF3524M301ORSM	Oro Rosa Mate	Matt Pink Gold
LF3524M301OR	Oro	Gold
LF3524M301ORM	Oro Mate	Matt Gold

LOFT

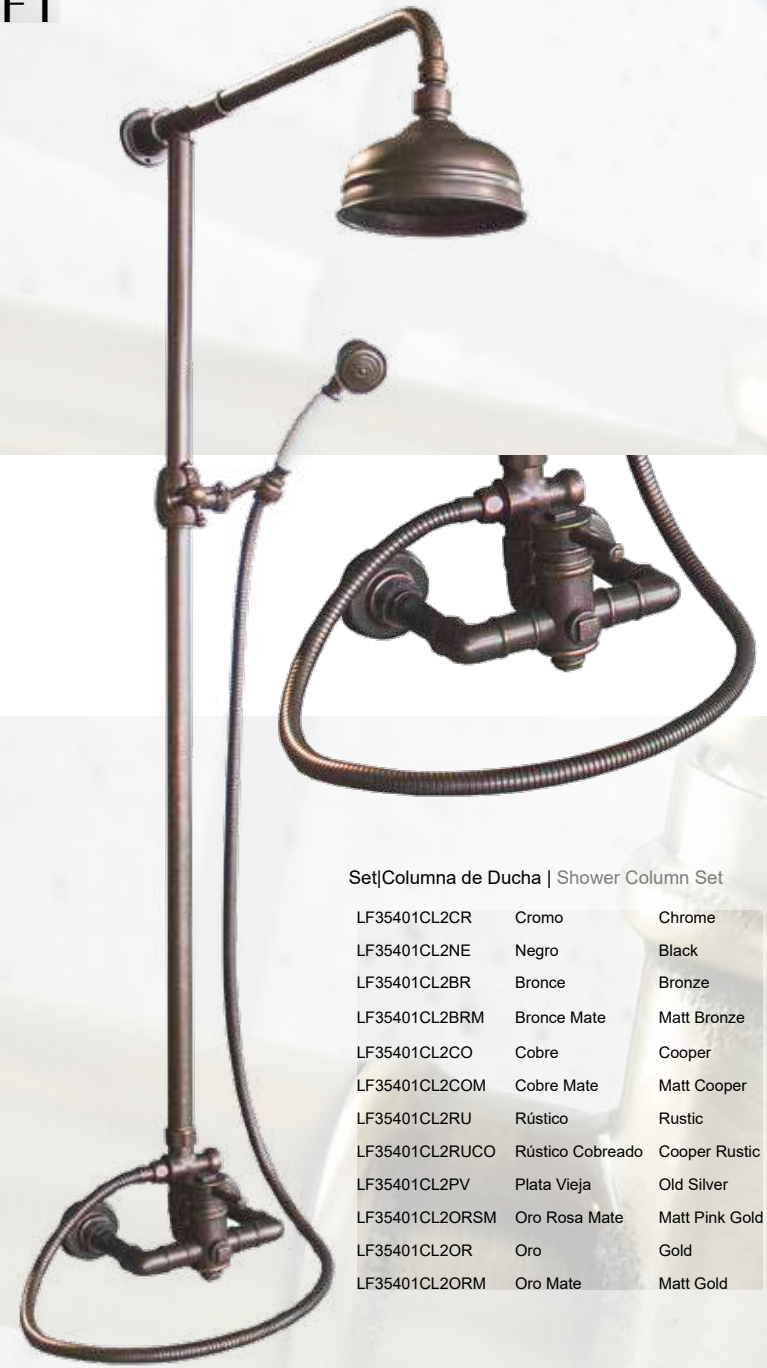

Set|Columna de Ducha | Shower Column Set

LF35401CL2CR	Cromo	Chrome
LF35401CL2NE	Negro	Black
LF35401CL2BR	Bronce	Bronze
LF35401CL2BRM	Bronce Mate	Matt Bronze
LF35401CL2CO	Cobre	Cooper
LF35401CL2COM	Cobre Mate	Matt Cooper
LF35401CL2RU	Rústico	Rustic
LF35401CL2RUCO	Rústico Cobreado	Cooper Rustic
LF35401CL2PV	Plata Vieja	Old Silver
LF35401CL2ORSM	Oro Rosa Mate	Matt Pink Gold
LF35401CL2OR	Oro	Gold
LF35401CL2ORM	Oro Mate	Matt Gold

Set|Columna BañoDucha | Bath Shower Column Set

LF35301CL3CR	Cromo	Chrome
LF35301CL3NE	Negro	Black
LF35301CL3BR	Bronce	Bronze
LF35301CL3BRM	Bronce Mate	Matt Bronze
LF35301CL3CO	Cobre	Cooper
LF35301CL3COM	Cobre Mate	Matt Cooper
LF35301CL3RU	Rústico	Rustic
LF35301CL3RUCO	Rústico Cobreado	Cooper Rustic
LF35301CL3PV	Plata Vieja	Old Silver
LF35301CL3ORSM	Oro Rosa Mate	Matt Pink Gold
LF35301CL3OR	Oro	Gold
LF35301CL3ORM	Oro Mate	Matt Gold

LOFT

0.135

Martí 1921 spain

by Elton Harrison
in collaboration with CarlosMartí Studio

0135

0.135

Lavabo con Columna a Suelo
External Floorstanding BasinMixer
132524M112BLRJ

Lavabo Columna a Techo
External Ceilinghanging BasinMixer
132524M113BLRJ

Lavabo Alto
High BasinMixer
132524M111BLRJ

Empotrado de Ducha
Built-in Shower Mixer
1325K20421BLNE

Llenador de Bañera a Suelo
External Floorstanding BathShower Mixer
132524M312BLNE

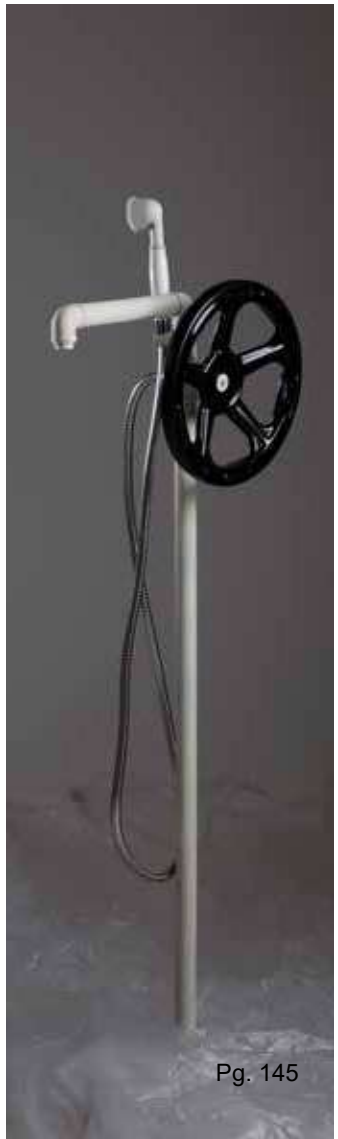

0.135

by Elton Harrison
in collaboration with CarlosMartí Studio

Consulte otros acabados.
Ask other finishes.

Lavabo Alto
High BasinMixer

Lavabo a Techo
External Ceilinghanging BasinMixer

Lavabo con Columna a Suelo
External Floorstanding BasinMixer

Lavabo Alto | High BasinMixer

132524M111PV	Plata Vieja	Old Silver
132524M111NENE	Negro|Negro	Back|Black
132524M111NERJ	Negro|Rojo	Black|Red
132524M111NEVI	Negro|Violeta	Black|Purple
132524M111BLNE	Blanco|Negro	White|Black
132524M111BLRJ	Blanco|Rojo	White|Red
132524M111BLVI	Blanco|Violeta	White|Purple

Lavabo Columna a Techo | External Ceilinghanging BasinMixer

132524M113PV	Plata Vieja	Old Silver
132524M113NENE	Negro|Negro	Back|Black
132524M113NERJ	Negro|Rojo	Black|Red
132524M113NEVI	Negro|Violeta	Black|Purple
132524M113BLNE	Blanco|Negro	White|Black
132524M113BLRJ	Blanco|Rojo	White|Red
132524M113BLVI	Blanco|Violeta	White|Purple

Lavabo con Columna a Suelo | External Floorstanding BasinMixer

132524M112PV	Plata Vieja	Old Silver
132524M112NENE	Negro|Negro	Back|Black
132524M112NERJ	Negro|Rojo	Black|Red
132524M112NEVI	Negro|Violeta	Black|Purple
132524M112BLNE	Blanco|Negro	White|Black
132524M112BLRJ	Blanco|Rojo	White|Red
132524M112BLVI	Blanco|Violeta	White|Purple

0.135

Empotrado de Ducha
Built-in Shower Mixer

Llenador de Bañera a Suelo
External Floorstanding BathSowerixer

Columna de Ducha
Shower Column

Empotrado de Ducha | Built-in Shower Mixer

1325KT1421PV	Plata Vieja	Old Silver
1325KT1421NENE	Negro|Negro	Back|Black
1325KT1421NERJ	Negro|Rojo	Black|Red
1325KT1421NEVI	Negro|Violeta	Black|Purple
1325KT1421BLNE	Blanco|Negro	White|Black
1325KT1421BLRJ	Blanco|Rojo	White|Red
1325KT1421BLVI	Blanco|Violeta	White|Purple

Llenador de Bañera a Suelo | External Floorstanding BathShower

132524M312PV	Plata Vieja	Old Silver
132524M312NENE	Negro|Negro	Back|Black
132524M312NERJ	Negro|Rojo	Black|Red
132524M312NEVI	Negro|Violeta	Black|Purple
132524M312BLNE	Blanco|Negro	White|Black
132524M312BLRJ	Blanco|Rojo	White|Red
132524M312BLVI	Blanco|Violeta	White|Purple

Columna de Ducha | Shower Column

1325401CL2PV	Plata Vieja	Old Silver
1325401CL2NENE	Negro|Negro	Back|Black
1325401CL2NERJ	Negro|Rojo	Black|Red
1325401CL2NEVI	Negro|Violeta	Black|Purple
1325401CL2BLNE	Blanco|Negro	White|Black
1325401CL2BLRJ	Blanco|Rojo	White|Red
1325401CL2BLVI	Blanco|Violeta	White|Purple

SRG NATURE

by CarlosMarti

SRG NATURE

Piezas exclusivas, númeradas con certificado de producto artesanal
Exclusive pieces, numbered with handmade product certificate

Monomando para Lavabo con base de mármol Travertino
Basin Mixer with Travertine marble

NA25ANA101TRTR	Travertino | Travertino	Travertine | Travertine
NA25ANA101TRCR	Travertino | Cromo	Travertine | Chrome
NA25ANA101TRBR	Travertino | Bronce	Travertine |Bronze
NA25ANA101TRCO	Travertino | Cobre	Travertine | Cooper
NA25ANA101TRRU	Travertino | Rústico	Travertine | Rustic
NA25ANA101TRPV	Travertino | PlataVieja	Travertine | Old Silver

Travertino/Cobre
Travertine/Copper

Travertino/Bronce
Travertine/Bronze

Travertino/Rústico
Travertine/Rustic

Travertino/Plata vieja
Travertine/Old Plate

SRG NATURE

Monomando para Lavabo con base de Mármol de San Antonio
Basin Mixer with San Antonio Marble

NA25ANA101PZCR	Pizarra | Cromo	Slate | Chrome
NA25ANA101PZMA	Pizarra | Madera	Slate | Wood
NA25ANA101PZBR	Pizarra | Bronce	Slate | Bronze
NA25ANA101PZCO	Pizarra | Cobre	Slate | Cooper
NA25ANA101PZRU	Pizarra | Rústico	Slate | Rustic
NA25ANA101PZPV	Pizarra | PlataVieja	Slate | Old Silver
NA25ANA101PZOR	Pizarra | Oro	Slate | Gold

Travertino / Oro
Travertine / Gold

Travertino / Madera
Travertine / Wood

Travertino / Bronce
Travertine / Bronze

Pizarra / Rústico
Pizarra / Rustic

Martí
1921
spain

SRG NATURE

Monomando para Lavabo Mural con caño de mármol Travertino

BasinMixer with marble Travertine Spout

NA25ANA121TRCR	Travertino | Cromo	Travertine | Chrome
NA25ANA121TRBR	Travertino | Bronce	Travertine |Bronze
NA25ANA121TRCO	Travertino | Cobre	Travertine | Cooper
NA25ANA121TRRU	Travertino | Rústico	Travertine | Rustic
NA25ANA121TRPV	Travertino | PlataVieja	Travertine | Old Silver

CENTURY CHARME

1921

by Carlos Martí

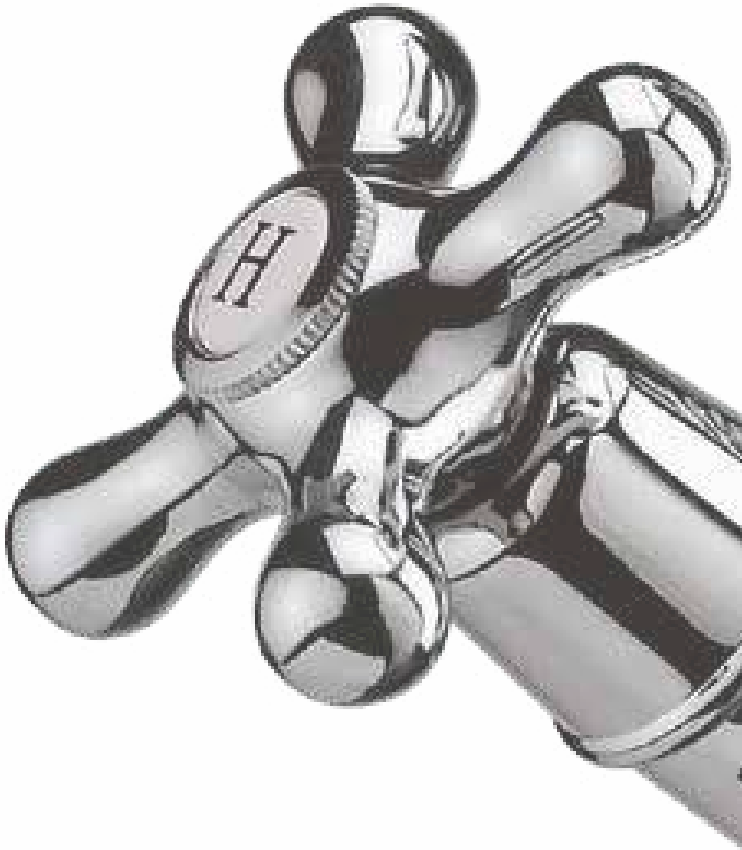

INDEX

5 COLECCIÓN | RETRO-VELLE EPOQUE

ODEÓN pg. 156

1921 pg. 160

BARROCO pg. 165

MAJESTIC pg. 167

TTOS. pg.171

NIAGARA pg. 175

ALTAÏR H. pg. 177

VERSAILLES pg. 179

Martí
1921
spain
ODEON

Lavabo
Basin Mixer

67DD22H101CR	Cromo | Chrome
67DD22H101BL	Blanco | White
67DD22H101NE	Negro | Black

Lavabo Alto
High Basin Mixer

67DD22H111CR	Cromo | Chrome
67DD22H111BL	Blanco | White
67DD22H111NE	Negro | Black

Lavabo sobre repisa 3 elementos
3 holes basin mixer

67DD22H103CR	Cromo | Chrome
67DD22H103BL	Blanco | White
67DD22H103NE	Negro | Black

Lavabo Mural 3 elementos
3 holes wall-mounted basin mixer

67DD22H123CR	Cromo | Chrome
67DD22H123BL	Blanco | White
67DD22H123NE	Negro | Black

ODEON

Marti 1921 spain

Bidé
Bidet mixer

67DD22R201CR	Cromo | Chrome
67DD22R201BL	Blanco | White
67DD22R201NE	Negro | Black

Ducha
Shower

67DD401401CR	Cromo | Chrome
67DD401401BL	Blanco | White
67DD401401NE	Negro | Black

Set | Columna Ducha
Shower Column Set

67DD401CL2CR	Cromo | Chrome
67DD401CL2BL	Blanco | White
67DD401CL2NE	Negro | Black

1921

1921.2.0

Monobloc Lavabo
Single-hole wash-basin mixer

192DD22H101CR	Cromo |Chrome
192DD22H101BR	Bronce | Bronze

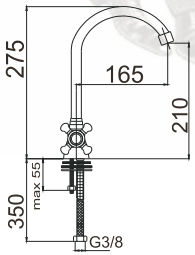

1921.SX

Monobloc Lavabo
Single-hole wash-basin mixer

19SDD22H101CR	Cromo |Chrome
19SDD22H101BR	Bronce | Bronze

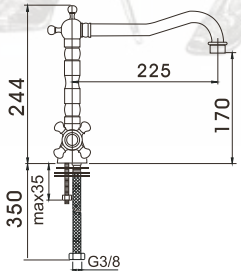

1921.61

Monobloc Lavabo
Single-hole wash-basin mixer

61DZ24M101CR	Cromo |Chrome
61DZ24M101BR	Bronce | Bronze

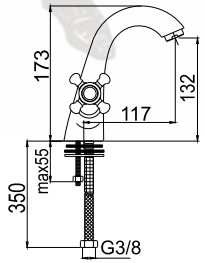

1921.61

Lavabo 3 elementos
3-hole wash-basin mixer

192DD24M103CR	Cromo |Chrome	
192DD24M103BR	Bronce | Bronze	

1921.61

Batería Ducha
Shower Mixer

61DZ401401CR	Cromo |Chrome	
61DZ401401BR	Bronce | Bronze	

1921.61

Batería Baño Ducha
Bath Shower Mixer

61DZ24M301CR	Cromo |Chrome	
61DZ24M301BR	Bronce | Bronze	

1921.61

Monobloc Bidé
Single-hole bidet mixer

61DZ24R101CR	Cromo |Chrome	
61DZ24R101BR	Bronce | Bronze	

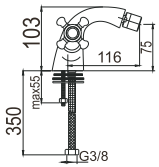

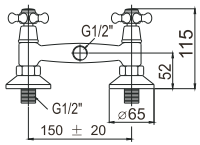

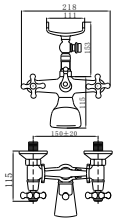

Martí 1921 spain

1921.61

Set|Columna de Ducha | Shower Column Set

61DZ301CL2CR	Cromo |Chrome
61DZ301CL2BR	Bronce | Bronze

Office

1921
Mural, CañoAlto

REF: 19CDD22H522CCR	Cromo|Chrome
REF: 19CDD22H522CPV	Plata vieja|Old plate
REF: 19CDD22H522CBR	Bronce|Bronze
REF: 19CDD22H522CCO	Cobre|Cooper
REF: 19CDD22H522CRU	Rustico|Rustique
REF: 19CDD22H522CRUCO	Rustico cobreado| Copper Rustique

1921 Mural

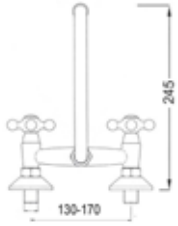

REF: 19DD22H522CR	Cromo|Chrome
REF: 19DD22H522PV	Plata vieja|Old plate
REF: 19DD22H522BR	Bronce|Bronze
REF: 119DD22H522CO	Cobre|Cooper
REF: 19DD22H522RU	Rustico|Rustique
REF: 19DD22H522RUCO	Rustico cobreado| Copper Rustique

1921
Sobre repisa

REF: 19D-22H500CR	Cromo|Chrome
REF: 19D-22H500PV	PlataVieja|OldSilver
REF: 19D-22H500BR	Bronce|Bronze
REF: 19D-22H500CO	Cobre|Copper
REF: 19D-22H500RU	Rústico|Rustique

1921
Mural

REF: 19D-22H521CR	Cromo|Chrome
REF: 19D-22H521PV	PlataVieja|OldSilver
REF: 19D-22H521BR	Bronce|Bronze
REF: 19D-22H521CO	Cobre|Copper
REF: 19D-22H521RU	Rústico|Rustique

Martí
1921
spain
BARROCO

BARROCO.2.0

by CarlosMartí Studio

Monobloc Lavabo
Single-hole wash-basin mixer

BA2DZ24M101CR	Cromo | Chrome
BA2DZ24M101BR	Bronce | Bronze
BA2DZ24M101OR	Oro | Gold

Lavabo 3 elementos
3 holes BasinMixer

BA2DZ24M103CR	Cromo | Chrome
BA2DZ24M103BR	Bronce | Bronze
BA2DZ24M103OR	Oro | Gold

Monobloc Bidé
Single-hole Bidet Mixer

BA2DZ24R201CR	Cromo | Chrome
BA2DZ24R201BR	Bronce | Bronze
BA2DZ24R201OR	Oro | Gold

BARROCO

Batería BañoDucha
BathShower Mixer

BA2DZ24M301CR	Cromo | Chrome
BA2DZ24M301BR	Bronce | Bronze
BA2DZ24M1301OR	Oro | Gold

Columna BañoDucha
BathShower Column

MJ235401CL2CR	Cromo | Chrome
MJ235401CL2BR	Bronce | Bronze
MJ235401CL2OR	Oro | Gold

MAJESTIC

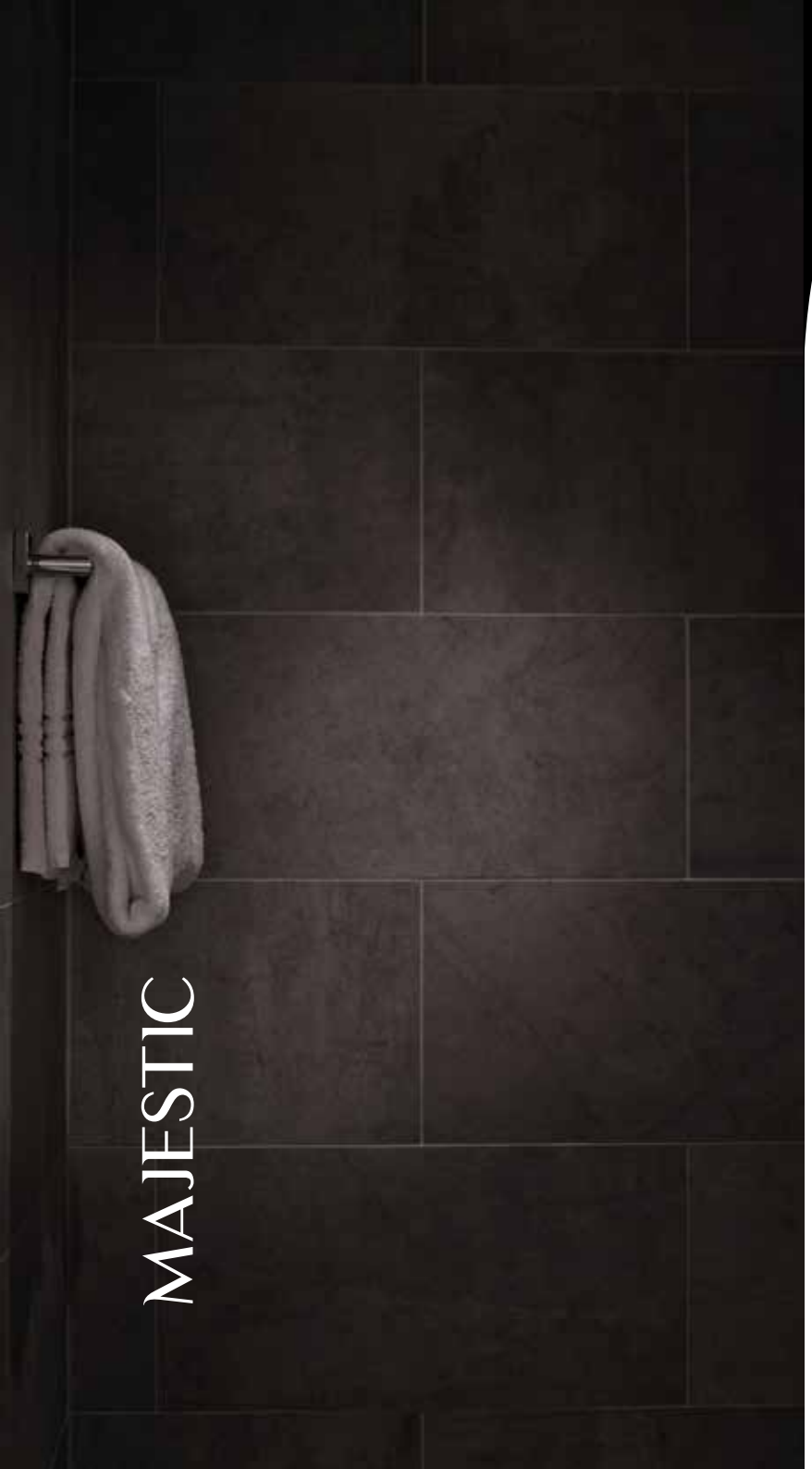

Marti 1921 spain

Lavabo

BasinMixer

MJ23524M101CR	Cromo | Chrome
MJ23524M101BR	Bronce | Bronze
MJ23524M101OR	Oro | Gold

Lavabo Alto

Hight BasinMixer

MJ23524M111CR	Cromo | Chrome
MJ23524M111BR	Bronce | Bronze
MJ23524M111OR	Oro | Gold

€

Lavabo Mural

Wall-Mounted BasinMixer

MJ23524M122CR	Cromo | Chrome
MJ23524M122BR	Bronce | Bronze
MJ23524M122OR	Oro | Gold

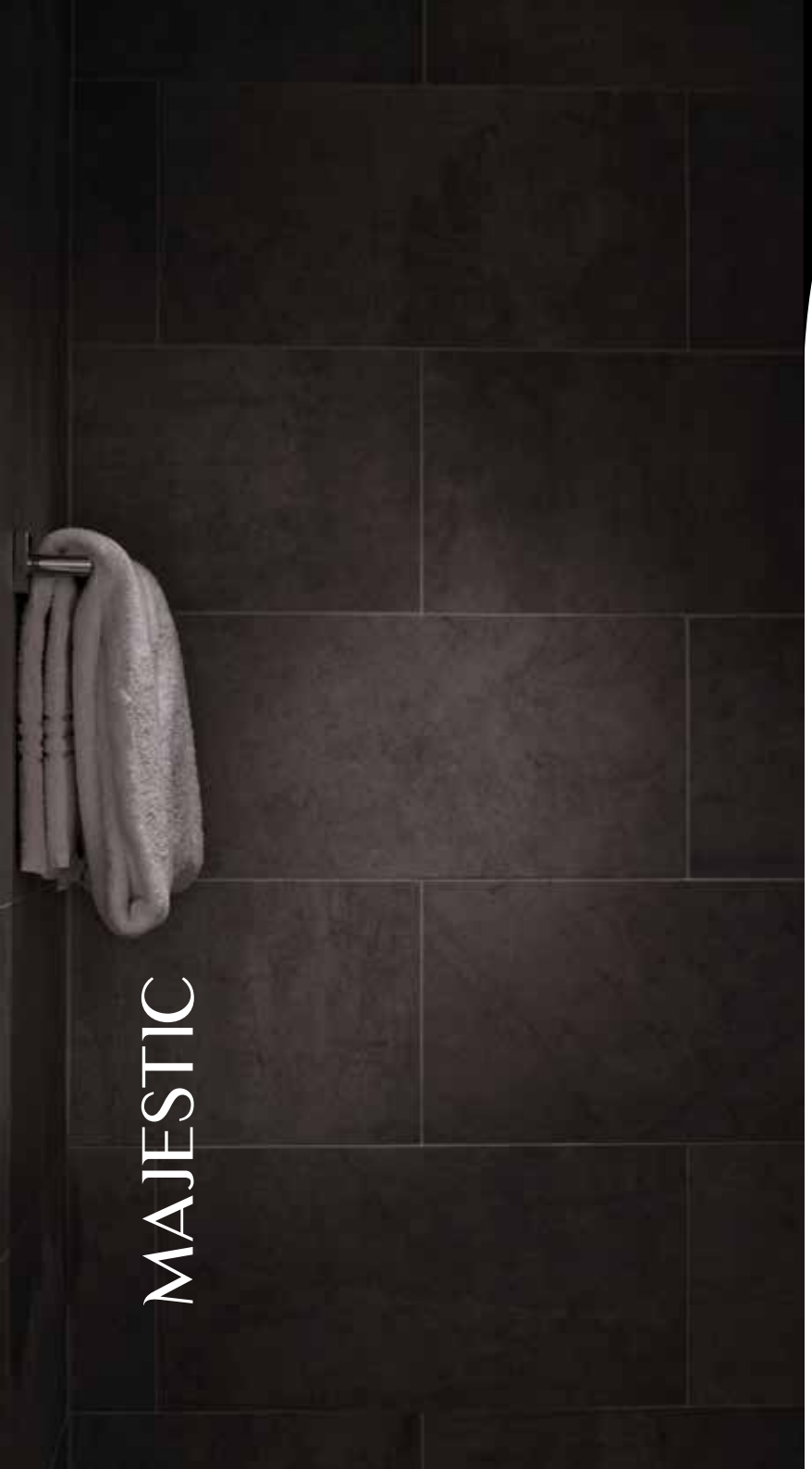

Bidé

Bidet mixer

MJ23524R201CR	Cromo | Chrome
MJ23524R201BR	Bronce | Bronze
MJ23524R201OR	Oro | Gold

Ducha

Shower Mixer

MJ235401401CR	Cromo | Chrome
MJ235401401BR	Bronce | Bronze
MJ235401401OR	Oro | Gold

BañoDucha

BathShower Mixer

MJ23524M301CR	Cromo | Chrome
MJ23524M301BR	Bronce | Bronze
MJ23524M301OR	Oro | Gold

Columna BañoDucha

BathShower Column

MJ235401CL2CR	Cromo | Chrome
MJ235401CL2BR	Bronce | Bronze
MJ235401CL2OR	Oro | Gold

TERMOSTÁTICOS 1921

Martí 1921 spain

1921
Llenador de Bañera a Suelo TERMOSTÁTICO
THERMOSTATIC External Floorstanding BathShower

19TE24E312CR	Cromo |Chrome
19TE24E312NE	Negro | Black
19TE24E312BR	Bronce | Bronze
19TE24E312CO	Cobre |Cooper
19TE24E312RU	Rústico | Rustic
19TE24E312PV	PlataVieja | Old Silver
19TE24E312OR	Oro | Gold
19TE24E312ORM	Oro Mate | Matt Gold

TERMOSTÁTICOS 1921

Columnas - Columns

1921
TERMOSTÁTICO Ducha
Shower Column THERMOSTATIC

19TE401CL2CR	Cromo |Chrome
19TE401CL2NE	Negro | Black
19TE401CL2BR	Bronce | Bronze
19TE401CL2CO	Cobre |Cooper
19TE401CL2RU	Rústico | Rustic
19TE401CL2PV	PlataVieja | Old Silver
19TE401CL2OR	Oro | Gold
19TE401CL2ORM	Oro Mate | Matt Gold

MAJESTIC
TERMOSTÁTICO Ducha
Shower Column THERMOSTATIC

MJTE401CL2CRP	Cromo |Chrome
MJTE401CL2NEP	Negro | Black
MJTE401CL2BRP	Bronce | Bronze
MJTE401CL2COP	Cobre |Cooper
MJTE401CL2RUP	Rústico | Rustic
MJTE401CL2PVP	PlataVieja | Old Silver
MJTE401CL2ORP	Oro | Gold
MJTE401CL2OMP	Oro Mate | Matt Gold

MAJESTIC
TERMOSTÁTICO BañoDucha
BathShower Column THERMOSTATIC

MJTE301CL3CRP	Cromo |Chrome
MJTE301CL3NEP	Negro | Black
MJTE301CL3BRP	Bronce | Bronze
MJTE301CL3COP	Cobre |Cooper
MJTE301CL3RUP	Rústico | Rustic
MJTE301CL3PVP	PlataVieja | Old Silver
MJTE301CL3ORP	Oro | Gold
MJTE301CL3OMP	Oro Mate | Matt Gold

TERMOSTÁTICOS 1921

Externos - External

1921

TERMOSTÁTICO Ducha

THERMOSTATIC Shower

19TE401401CR	Cromo |Chrome
19TE401401NE	Negro | Black
19TE401401BR	Bronce | Bronze
19TE401401CO	Cobre |Cooper
19TE401401RU	Rústico | Rustic
19TE401401PV	PlataVieja | Old Silver
19TE401401OR	Oro | Gold
19TE401401ORM	Oro Mate | Matt Gold

1921

TERMOSTÁTICO BañoDucha

THERMOSTATIC BathShower

19TE24E301CR	Cromo |Chrome
19TE24E301NE	Negro | Black
19TE24E301BR	Bronce | Bronze
19TE24E301CO	Cobre |Cooper
19TE24E301RU	Rústico | Rustic
19TE24E301PV	PlataVieja | Old Silver
19TE24E301OR	Oro | Gold
19TE24E301ORM	Oro Mate | Matt Gold

1921 PORCELANA

TERMOSTÁTICO BañoDucha

THERMOSTATIC BathShower

19TE28E301CRP	Cromo |Chrome
19TE28E301NEP	Negro | Black
19TE28E301BRP	Bronce | Bronze
19TE28E301COP	Cobre |Cooper
19TE28E301RUP	Rústico | Rustic
19TE28E301PVP	PlataVieja | Old Silver
19TE28E301ORP	Oro | Gold
19TE28E301OMP	Oro Mate | Matt Gold

TERMOSTÁTICOS 1921

Kits empotrados - Built-in

1921

KIT TERMOSTÁTICO 2 funciones

THERMOSTATIC KIT 2 ways

19TEKT4321CRP	Cromo |Chrome
19TEKT4321NEP	Negro | Black
19TEKT4321BRP	Bronce | Bronze
19TEKT4321COP	Cobre |Cooper
19TEKT4321RUP	Rústico | Rustic
19TEKT4321PVP	PlataVieja | Old Silver
19TEKT4321ORP	Oro | Gold
19TEKT4321ORMP	Oro Mate | Matt Gold

MAJESTIC

KIT TERMOSTÁTICO 2 funciones

THERMOSTATIC KIT 2 ways

MJTEKT4321CRP	Cromo |Chrome
MJTEKT4321NEP	Negro | Black
MJTEKT4321BRP	Bronce | Bronze
MJTEKT4321COP	Cobre |Cooper
MJTEKT4321RUP	Rústico | Rustic
MJTEKT4321PVP	PlataVieja | Old Silver
MJTEKT4321ORP	Oro | Gold
MJTEKT4321ORMP	Oro Mate | Matt Gold

1921

KIT TERMOSTÁTICO 3 funciones

THERMOSTATIC KIT 3 ways

19TEKT5321CRP	Cromo |Chrome
19TEKT5321NEP	Negro | Black
19TEKT5321BRP	Bronce | Bronze
19TEKT5321COP	Cobre |Cooper
19TEKT5321RUP	Rústico | Rustic
19TEKT5321PVP	PlataVieja | Old Silver
19TEKT5321ORP	Oro | Gold
19TEKT5321ORMP	Oro Mate | Matt Gold

MAJESTIC

KIT TERMOSTÁTICO 3 funciones

THERMOSTATIC KIT 3 ways

MJTEKT5321CRP	Cromo |Chrome
MJTEKT5321NEP	Negro | Black
MJTEKT5321BRP	Bronce | Bronze
MJTEKT5321COP	Cobre |Cooper
MJTEKT5321RUP	Rústico | Rustic
MJTEKT5321PVP	PlataVieja | Old Silver
MJTEKT5321ORP	Oro | Gold
MJTEKT5321ORMP	Oro Mate | Matt Gold

NIAGARA Vendom

Swarovski

CarlosMartí Studio

NIAGARA Vendôme

Swarovski

Lavabo Cascada

Waterfall BasinMixer

NG25ANG101CRCG	Cromo | Cristal Glaseado	Chrome | Frosted Glass
NG25ANG101ORCG	Oro | Cristal Glaseado	Gold | Cristal Glaseado
NG25ANG101CRCT	Cromo| Cristal Transparente	Chrome | Transparent Glass
NG25ANG101ORCT	Oro | Cristal Transparente	Gold | Transparent Glass

ALTAÏR L'HERMITAGE

Crystal Swarovski

by CarlosMartí Studio

Lavabo

Basin Mixer

AT2524M101HECR	Cromo |Chrome	
AT2524M101HEOR	Oro | Gold	

ALTAÏR L'HERMITAGE

Crystal Swarovski

Lavabo Alto

High Basin Mixer

AH2524M111HECR	Cromo |Chrome	
AH2524M111HEOR	Oro | Gold	

Bidé

Bidet Mixer

AH2524R201HECR	Cromo |Chrome	
AH2524R201HE0R	Oro | Gold	

Kit Empotrado 2 funciones

Shower Mixer

AH35KT2321HECR	Cromo |Chrome	
AH35KT2321HEOR	Oro | Gold	

Marti 1921 spain

VERSAILLES

by CarlosMarti

VERSAILLES

Lavabo 3 elementos
3 holes BasinMixer

VEDZ24M103CR Cromo |Chrome
VEDZ24M103OR Oro | Gold

Batería Ducha
Shower Mixer

VEDZ401401CR Cromo |Chrome
VEDZ401401OR Oro | Gold

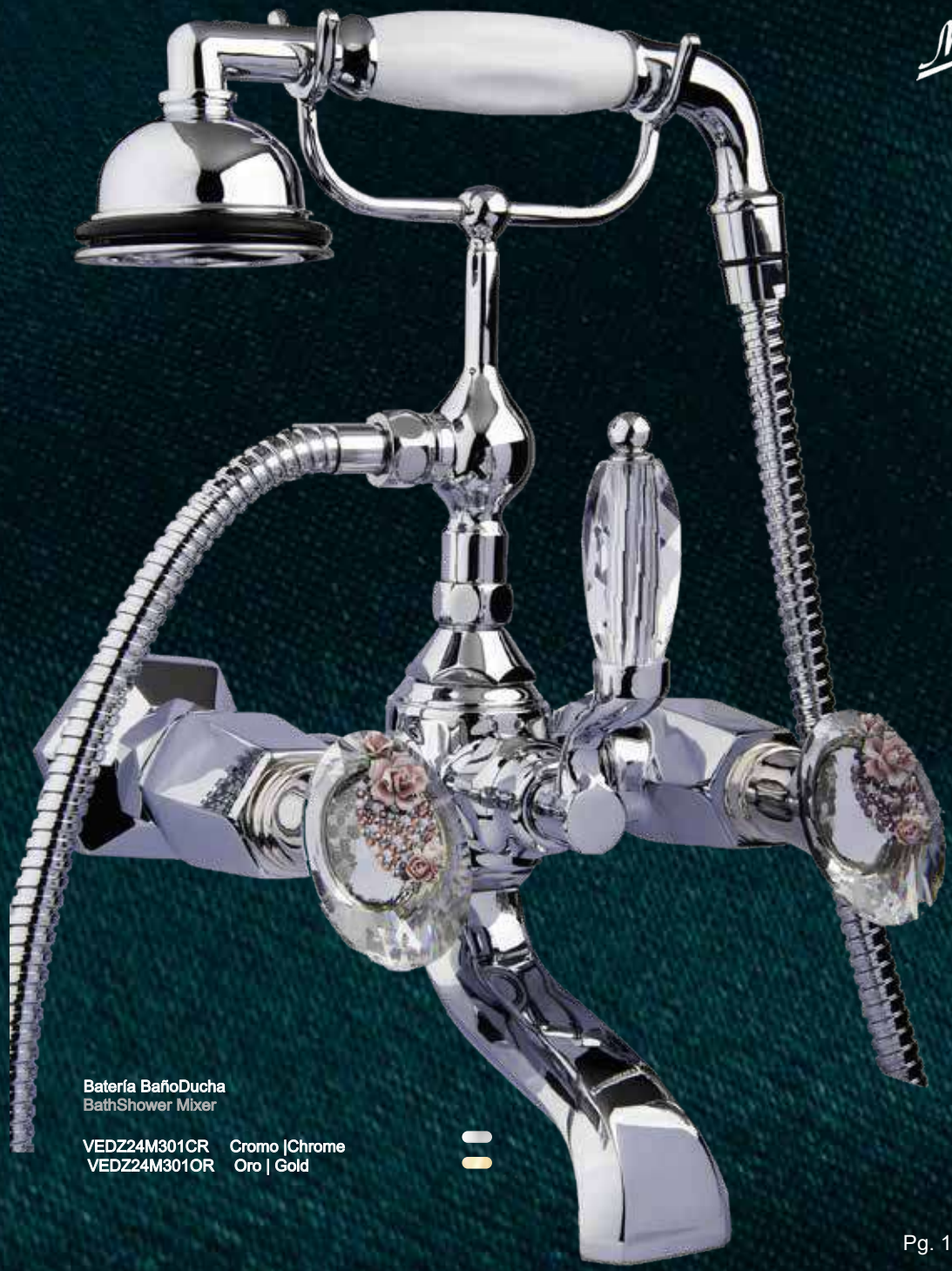

Batería BañoDucha
BathShower Mixer

VEDZ24M301CR Cromo |Chrome
VEDZ24M301OR Oro | Gold

VERSAILLES

Monobloc Lavabo
Single-hole wash-basin mixer

VEDZ24M101CR Cromo |Chrome
VEDZ24M101OR Oro | Gold

Martí
1921
spain

VERSAILLES

Monobloc Lavabo
Single-hole wash-basin mixer

VEDZ24M101CR	Cromo |Chrome	
VEDZ24M101OR	Oro | Gold	

FONTANERÍA

series

Sifones | Válvulas | Desagües | Conexiones flexibles | Llaves de paso | Tomas de agua

Pg. 184

Revolucionamos la Fontanería

Descubre el mundo de la Fontanería Decorativa.
La solución a los diseños integrados en armonía.

Discover the world of Decorative Plumbing.
The solution to designs integrated with harmony.

El amor que sentimos por nuestro oficio, es lo que nos movia a evolucionar, desde Martí1921 estamos convencidos que hay mucho por hacer...

Hemos sido pioneros en lanzar al mercado elementos de ahorro de agua, modelos de negocio, aportar soluciones al mercado de las grandes superficies... no en vano cumplimos nuestro I siglo.

Nuestra última aportación es en el desarrollo de acabados especiales para griferías y su personalización a través de nuestro sistema Click&Make.

De la búsqueda de la excelencia en nuestros productos y su integración en los espacios de baño y cocina de hogares, hoteles y colectividades, ha resultado esta fantástica colección.

The love we have for our trade, is what makes us evolve, in Martí 1921 we are convinced that there is much to do ...

We have been pioneers in launching water-saving elements, business models, providing solutions to the market of large stores ... thsi is why our brand is one century old.

Our latest contribution is in the development of special finishes for faucets and their customization through our Click & Make system.

This fantastic collection is the result of the search for excellence in our products and its integration in the bathroom and kitchen spaces of homes, hotels and communities.

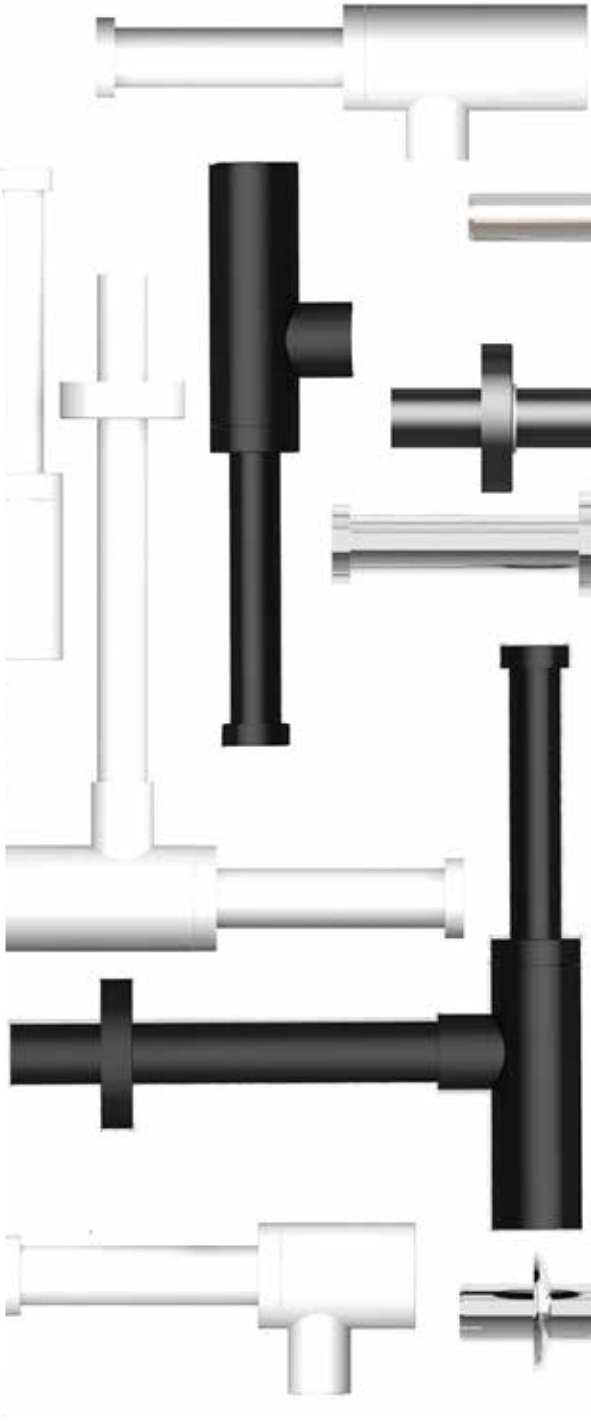

Pg. 185

ÍNDICE DE ELEMENTOS DECORATIVOS

Index of decorative elements

1/. **CONEXIONES FLEXIBLES**
Flexible connections
pg. 187

2/. **LLAVES DE PASO**
Stopcocks
pg. 193

3/. **DESAGÜES**
Drains
pg. 197

4/. **VÁLVULAS CLICK-CLACK**
Click-Clack Valves
pg. 199

5/. **SIFONES**
Siphons
pg. 202

Conexiones flexibles para grifería

TUBO INTERNO Internal tube	TEMPERATURA Temperature	RADIO CURVATURA Curvature radio	PRESIÓN Pressure	CAUDAL Flow
DM6	-5ºC / +90º	25mm	10 bar	18 L/M

Conexiones flexibles

Flexible connections

Pack de 2 Conexiónes Flexible de 35cm de Largo, Rosca de 1x3/8" y x1/2" | MachoLargo+MachoCorto

2 Flexible Connection pack of 35cm long, Thread of 1x3/8" y 1x1/2" | LargeMale+ShortMale

Tuerca | Nut

Acabado en BLANCO / WHITE finish

1x3/8" REF: LATKT235R38BL

1x1/2" REF: LATKT235R12BL

Tuerca | Nut

Acabado en COBRE / COPPER finish

1x3/8" REF: LATKT235R38CO

1x1/2" REF: LATKT235R12CO

Tuerca | Nut

Acabado en NEGRO / BLACK finish

1x3/8" REF: LATKT235R38NE

1x1/2" REF: LATKT235R12NE

Tuerca | Nut

Acabado en PLATA / SILVER finish

1x3/8" REF: LATKT235R38PL

1x1/2" REF: LATKT235R12PL

Tuerca | Nut

Acabado en BRONCE / BRONZE finish

1x3/8" REF: LATKT235R38BR

1x1/2" REF: LATKT235R12BR

Tuerca | Nut

Acabado en ORO / GOLD finish

1x3/8" REF: LATKT235R38OR

1x1/2" REF: LATKT235R12OR

Conexiones flexibles para llenado WC

Flexible connections for WC filling

Tuerca | Nut

Acabado en BLANCO / WHITE finish

1x3/8” REF: LATCS25038BL

Acabado en NEGRO / BLACK finish

1x3/8” REF: LATCS25038NE

Acabado en BRONCE / BRONZE finish

1x3/8” REF: LATCS25038BR

Acabado en COBRE / COPPER finish

1x3/8” REF: LATCS25038CO

Acabado en PLATA / SILVER finish

1x3/8” REF: LATCS25038PL

Acabado en ORO / GOLD finish

1x3/8” REF: LATCS25038OR

Flexos de ducha | Shower hoses

PVC Antitóxico
Antitoxic PVC

Racoreria de latón
Brass

Grapas de acero INOX AISI304
INOX AISI304

Flexos de Ducha

Shower hoses

Espiral

Flexo de 175 cm con sistema EXTRASOFT ANTI-TORSIÓN System.
Racorería de latón y grapas de acero inox AISI304.
Interior de PVC atóxico con revestimiento en hilo longitudinal reforzado y protección exterior de PVC atóxico con efecto espiral.

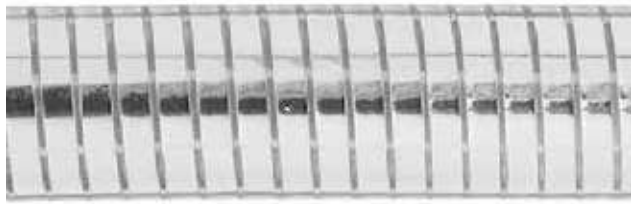

FLXHQESP175CR

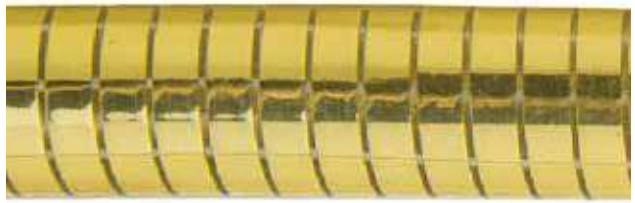

FLXHQESP175OR

Softext

Flexo de 175 cm con sistema EXTRASOFT ANTI-TORSIÓN System.
Racorería de latón y grapas de acero inox AISI304.
Interior de PVC atóxico con revestimiento de trenza téxtil reforzada y protección exterior de PVC

FLXHQSFT175BL

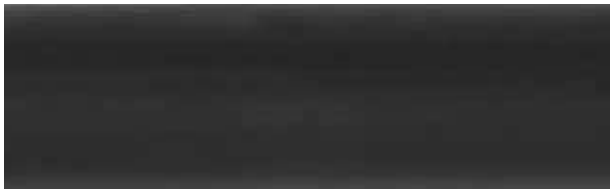

FLXHQSFT175NE

Lux

Flexo de 175 cm con sistema EXTRASOFT ANTI-TORSIÓN System. Racorería de latón y grapas de acero inox AISI304.
Interior de PVC atóxico con revestimiento en hilo longitudinal reforzado y protección exterior de PVC atóxico con efecto espiral.

FLXHQLUX175BP

FLXHQLUX175AM

FLXHQLUX175PN

FLXHQLUX175ON

FLXHQLUX175OR

FLXHQLUX175NE

Flexos de Ducha

Shower hoses

Tex

Flexo de 175 cm con sistema EXTRASOFT ANTI-TORSIÓN System. Racorería de latón y grapas de acero inox AISI304.
Interior de PVC atóxico con revestimiento en trenzadura téxtil de poliester de alta tenacidad y protección exterior de PVC cristalino atóxico.

FLXHQTEX175PB

FLXHQTEX175OB

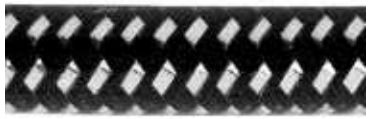

FLXHQLTEX175PN

FLXHQTEX175ON

FLXHQTEX175OR

Ind

Flexo de 175 cm con sistema EXTRASOFT ANTI-TORSIÓN System.
Racorería de latón y grapas de acero inox AISI304.
Interior de PVC atóxico con revestimiento en trenzadura de polietileno de alta tenacidad y protección exterior de PVC cristalino atóxico.

FLXHQIND175BR

FLXHQIND175CO

FLXHQLIND175OR

FLXHQIND175RJ

FLXHQIND175EZ

FLXHQIND175VE

FLXHQIND175GF

Llaves de paso

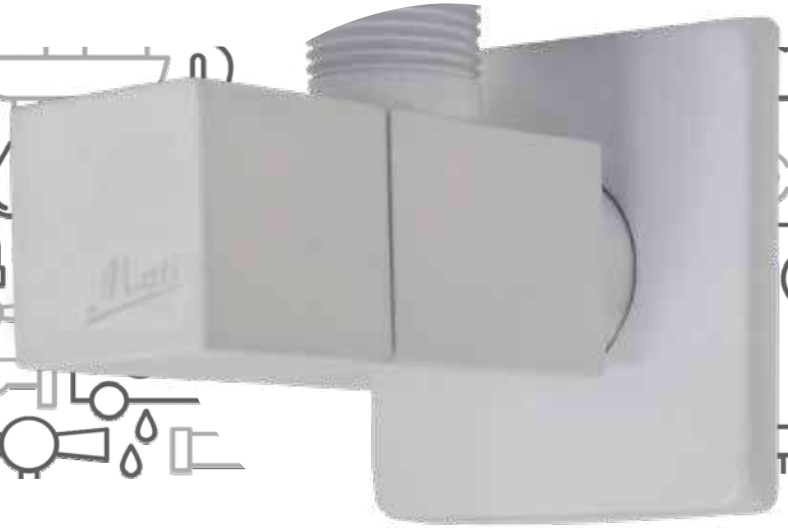

Llave de paso que maximiza el confort de su uso, pudiendo controlar el flujo con gesto simple, como quien abre un interruptor.

Stopcock that maximizes the comfort of its use, being able to control the flow with a simple gesture, like turning on a switch

Llaves de paso

Stopcocks

Válvula pulsador | Button valve

Llave de paso con mecanismo de Apertura y Cierre Pulsador
Stopcock with open close button mechanism
DISPONIBLE EN TODOS LOS ACABADOS | AVAILABLE IN ALL OUR FINISHES

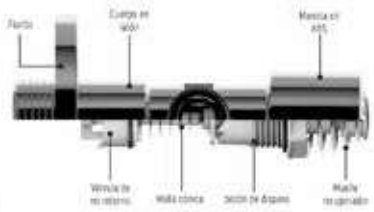

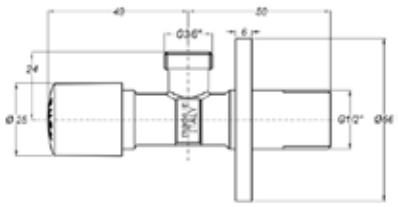

Acabados Metálicos - Metallic finishes

LLPPUSHCR	Cromo | Chrome
LLPPUSHOR	Oro | Gold
LLPPUSHORM	OroMate | MattGold
LLPPUSHORSM	Oro Rosa Mate | Matt Pink Gold
LLPPUSHPV	PlataVieja | OldPlate
LLPPUSHGRM	GrafitoMate | MattGraphite
LLPPUSHCO	Cobre | Cooper
LLPPUSHCOM	CobreMate | MattCooper
LLPPUSHBR	Bronce | Bronze
LLPPUSHBRM	BronceMate | MattBronze
LLPPUSHRU	Rústico | Rustic
LLPPUSHRUC	RústicoCobreado | CooperRustic

Acabados Pintura - Paint finishes

LLPPUSHBL	Blanco | White
LLPPUSHNE	Negro | Black

Llaves de paso

Stopcocks

Llave de paso con Cierre de 1/4" de vuelta. Fabricada en latón CW617N, eje de Latón y juntas EPDM

Stopcock with 1/4'' turn to close. Made in brass CW617N, brass axis and EPDM joints

DISPONIBLE EN TODOS LOS ACABADOS | AVAILABLE IN ALL OUR FINISHES

Acabados Metálicos - Metallic finishes

LLPECORCR	Cromo | Chrome
LLPECOROR	Oro | Gold
LLPECORORM	OroMate | MattGold
LLPECORORSM	Oro Rosa Mate | Matt Pink Gold
LLPECORPV	PlataVieja | OldPlate
LLPECORGRM	GrafitoMate | MattGraphite
LLPECORCO	Cobre | Copper
LLPECORCOM	CobreMate | MattCopper
LLPECORBR	Bronce | Bronze
LLPECORBRM	BronceMate | MattBronze
LLPECORRU	Rústico | Rustic
LLPECORRUC	RústicoCobreado | CopperRustic

Acabados Pintura - Paint finishes

LLPECORBL	Blanco | White
LLPECORNE	Negro | Black
LLPECORPRO	Rosa Pastel | Light Pink
LLPECORRJ	Rojo | Red
LLPECORNA	Naranja | Orange
LLPECORAM	Amarillo | Yellow
LLPECORAZM	Azul Marino | Dark Blue
LLPECORAZ	Azul | Blue
LLPECORPAZ	Azul Pastel | Light Blue
LLPECORVE	Verde | Green

Llaves de paso

Stopcocks

Llave de paso con Cierre de 1/4" de vuelta. Fabricada en latón CW617N, eje de Latón y Montura Cerámica 90º

Stopcock with 1/4'' turn to close. Made in brass CW617N, brass axis and 90º ceramic joints

DISPONIBLE EN TODOS LOS ACABADOS | AVAILABLE IN ALL OUR FINISHES

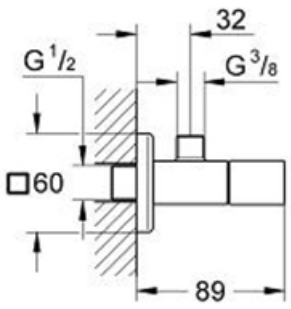

Acabados Metálicos - Metallic finishes

LLPCUBICCR	Cromo | Chrome
LLPCUBICOR	Oro | Gold
LLPCUBICORM	OroMate | MattGold
LLPCUBICORSM	Oro Rosa Mate | Matt Pink Gold
LLPCUBICPV	PlataVieja | OldPlate
LLPCUBICGRM	GrafitoMate | MattGraphite
LLPCUBICCO	Cobre | Copper
LLPCUBICCOM	CobreMate | MattCopper
LLPCUBICBR	Bronce | Bronze
LLPCUBICBRM	BronceMate | MattBronze
LLPCUBICRU	Rústico | Rustic
LLPCUBICRUC	RústicoCobreado | CopperRustic

Acabados Pintura - Paint finishes

LLPCUBICBL	Blanco | White
LLPCUBICNE	Negro | Black
LLPCUBICPRO	Rosa Pastel | Ligh Pink
LLPCUBICRJ	Rojo | Red
LLPCUBICNA	Naranja | Orange
LLPCUBICAM	Amarillo | Yellow
LLPCUBICAZM	Azul Marino | Dark Blue
LLPCUBICAZ	Azul | Blue
LLPCUBICPAZ	Azul Pastel | Light Blue
LLPCUBICVE	Verde | Green

Rejillas para desagüe

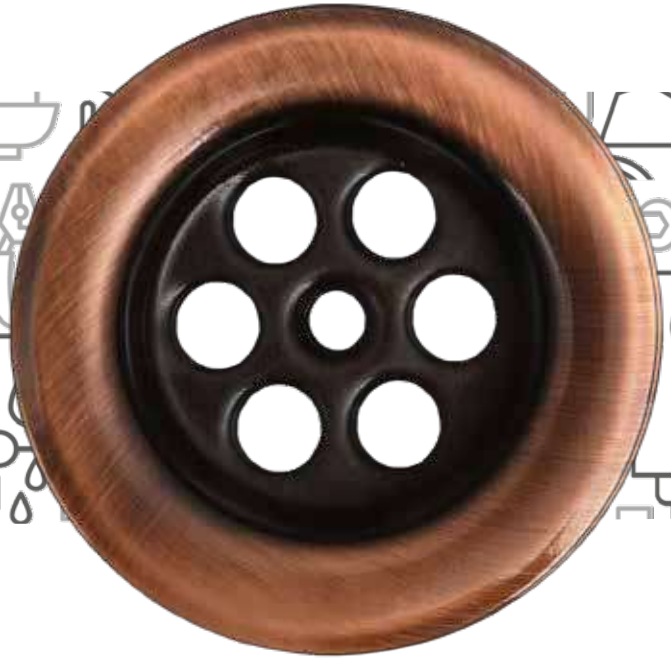

Rejillas para desagüe

Drain grates

Rejillas de Desagüe con Tapón y Cadenilla para Lavabos / Bidés / Bañeras / Cocinas

Drain Grates with Plug and Chain for Washbasins / Bidets / Bathtubs / Kitchens

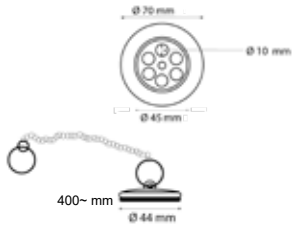

Acabados Metálicos - Metallic Finishes

VRJ3CR	Cromo | Chrome
VRJ3OR	Oro | Gold
VRJ3ORM	OroMate | MattGold
VRJ3ORSM	Oro Rosa Mate | Matt Pink Gold
VRJ3PV	PlataVieja | OldPlate
VRJ3GRM	GrafitoMate | MattGraphite
VRJ3CO	Cobre | Copper
VRJ3COM	CobreMate | MattCopper
VRJ3BR	Bronce | Bronze
VRJ3BRM	BronceMate | MattBronze
VRJ3RU	Rústico | Rustic
VRJ3RUC	RústicoCobreado | CopperRustic

Acabados Pintura - Paint Finishes

VRJ3BL	Blanco | White
VRJ3NE	Negro | Black
VRJ3PRO	Rosa Pastel | Light Pink
VRJ3RJ	Rojo | Red
VRJ3NA	Naranja | Orange
VRJ3AM	Amarillo | Yellow
VRJ3AZM	Azul Marino | Dark Blue
VRJ3AZ	Azul | Blue
VRJ3PAZ	Azul Pastel | Light Blue
VRJ3VE	Verde | Green

Válvulas Click-Clack

Válvulas Click-Clack Click-Clack Valves

Válvula Click-Clack PREMIUM para instalación CON o SIN rebosadero

Click-Clack PREMIUM valve for installation WITH or WITHOUT overflow

Redonda | Round

Acabados Metálicos

VCCRCR	Cromo | Chrome
VCCROR	Oro | Gold
VCCRORM	OroMate | MattGold
VCCRORSM	Oro Rosa Mate | Matt Pink Gold
VCCRPV	PlataVieja | OldPlate
VCCRGRM	GrafitoMate | MattGraphite
VCCRCO	Cobre | Cooper
VCCRCOM	CobreMate | MattCooper
VCCRBR	Bronce | Bronze
VCCRBRM	BronceMate | MattBronze
VCCRRU	Rústico | Rustic
VCCRRUC	RústicoCobreado | CooperRustic

Acabados Pintura

VCCRCRBL	BlancoCromo | WhiteChrome
VCCRCRNE	NegroCromo | BlackChrome
VCCRBL	Blanco | White
VCCRNE	Negro | Black
VCCRPRO	Rosa Pastel | Ligh Pinck
VCCRRJ	Rojo | Red
VCCRNA	Naranja | Orange
VCCRAM	Amarillo | Yelow
VCCRAZM	Azul Marino | Darck Blue
VCCRAZ	Azul | Blue
VCCRPAZ	Azul Pastel | Light Blue
VCCRVE	Verde | Green

Acabados Metálicos

VCCRXSCR	Cromo | Chrome
VCCRXSOR	Oro | Gold
VCCRXSORM	OroMate | MattGold
VCCRXSORSM	Oro Rosa Mate | Matt Pink Gold
VCCRXSPV	PlataVieja | OldPlate
VCCRXSGRM	GrafitoMate | MattGraphite
VCCRXSCO	Cobre | Copper
VCCRXSCOM	CobreMate | MattCopper
VCCRXSBR	Bronce | Bronze
VCCRXSBRM	BronceMate | MattBronze
VCCRXSRU	Rústico | Rustic
VCCRXSRUC	RústicoCobreado | CopperRustic

Acabados Pintura

VCCRXSBLCR	BlancoCromo | WhiteChrome
VCCRXSNECR	NegroCromo | BlackChrome
VCCRXSBL	Blanco | White
VCCRXSNE	Negro | Black
VCCRXSPRO	Rosa Pastel | Light Pink
VCCRXSRJ	Rojo | Red
VCCRXSNA	Naranja | Orange
VCCRXSAM	Amarillo | Yellow
VCCRXSAZM	Azul Marino | Dark Blue
VCCRXSAZ	Azul | Blue
VCCRXSPAZ	Azul Pastel | Light Blue
VCCRXSVE	Verde | Green

Válvulas Click-Clack

Click-Clack Valves

Cuadrada | Square

Válvula Click-Clack PREMIUM para instalación CON o SIN rebosadero
Click-Clack PREMIUM valve for installation WITH or WITHOUR overflow

Acabados Metálicos

VCC4CR	Cromo | Chrome
VCC4OR	Oro | Gold
VCC4ORM	OroMate | MattGold
VCC4ORSM	Oro Rosa Mate | Matt Pink Gold
VCC4PV	PlataVieja | OldPlate
VCC4GRM	GrafitoMate | MattGraphite
VCC4CO	Cobre | Copper
VCC4COM	CobreMate | MattCopper
VCC4BR	Bronce | Bronze
VCC4BRM	BronceMate | MattBronze
VCC4RU	Rústico | Rustic
VCC4RUC	RústicoCobreado | CopperRustic

Acabados Pintura

VCC4CRBL	BlancoCromo | WhiteChrome
VCC4CRNE	NegroCromo | BlackChrome
VCC4BL	Blanco | White
VCC4NE	Negro | Black
VCC4PRO	Rosa Pastel | Ligh Pink
VCC4RJ	Rojo | Red
VCC4NA	Naranja | Orange
VCC4AM	Amarillo | Yellow
VCC4AZM	Azul Marino | Dark Blue
VCC4AZ	Azul | Blue
VCC4PAZ	Azul Pastel | Light Blue
VCC4VE	Verde | Green

Sifones

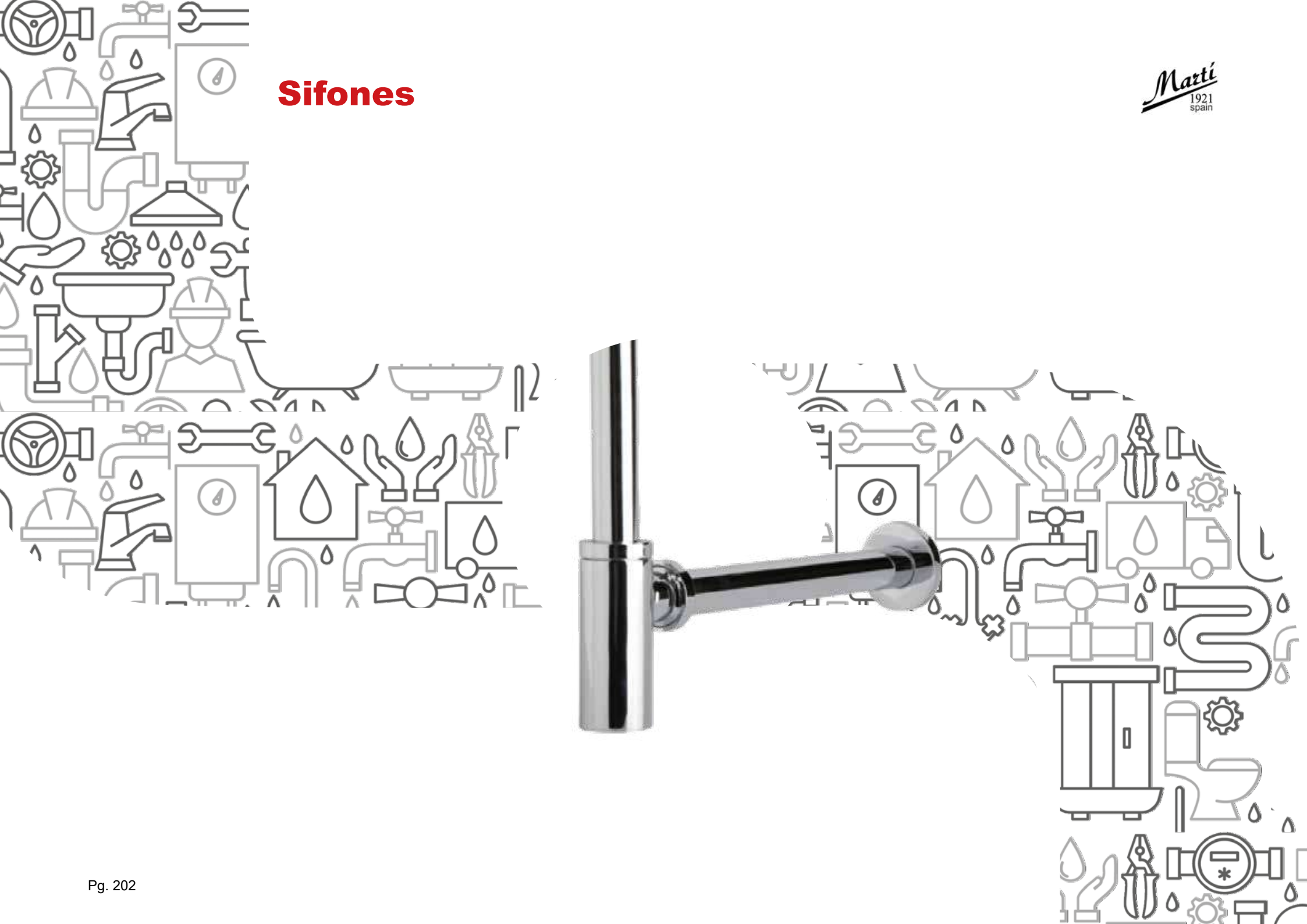

Sifones

Siphons

Redondo | Round

Sifón Redondo PREMIUM, Todo Latón
Round siphon PREMIUM, all brass

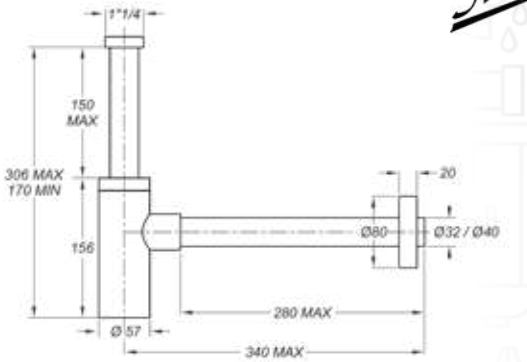

Acabados Metálicos

SFRCR	Cromo | Chrome
SFROR	Oro | Gold
SFRORM	OroMate | MattGold
SFRORSM	Oro Rosa Mate | Matt Pink Gold
SFRPV	PlataVieja | OldPlate
SFRGRM	GrafitoMate | MattGraphite
SFRCO	Cobre | Copper
SFRCOM	CobreMate | MattCopper
SFRBR	Bronce | Bronze
SFRBRM	BronceMate | MattBronze
SFRRU	Rústico | Rustic
SFRRUC	RústicoCobreado | CopperRustic

Acabados Pintura

SFRBL	Blanco | White
SFRNE	Negro | Black
SFRPRO	Rosa Pastel | Light Pink
SFRRJ	Rojo | Red
SFRNA	Naranja | Orange
SFRAM	Amarillo | Yellow
SFRAZM	Azul Marino | Dark Blue
SFRAZ	Azul | Blue
SFRPAZ	Azul Pastel | Light Blue
SFRVE	Verde | Green

Sifones

Siphons

Cuadrado | Squared

Sifón Cuadrado PREMIUM, Todo Latón
Squared siphon PREMIUM, all brass

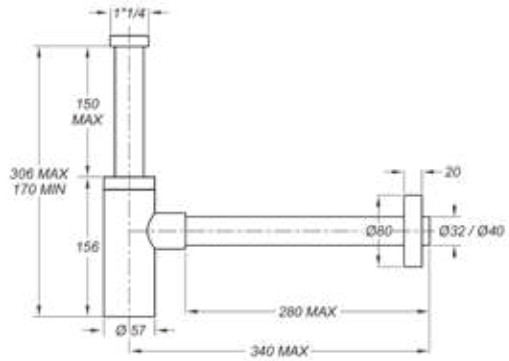

Acabados Metálicos

SF4CR	Cromo | Chrome
SF4OR	Oro | Gold
SF4ORM	OroMate | MattGold
SF4ORSM	Oro Rosa Mate | Matt Pink Gold
SF4PV	PlataVieja | OldPlate
SF4GRM	GrafitoMate | MattGraphite
SF4CO	Cobre | Copper
SF4COM	CobreMate | MattCopper
SF4BR	Bronce | Bronze
SF4BRM	BronceMate | MattBronze
SF4RU	Rústico | Rustic
SF4RUC	RústicoCobreado | CopperRustic

Acabados Pintura

SF4BL	Blanco | White
SF4NE	Negro | Black
SF4PRO	Rosa Pastel | Light pink
SF4RJ	Rojo | Red
SF4NA	Naranja | Orange
SF4AM	Amarillo | Yellow
SF4AZM	Azul Marino | Dark Blue
SF4AZ	Azul | Blue
SF4PAZ	Azul Pastel | Light Blue
SF4VE	Verde | Green

Sifones

Siphons

Economizador | Economizer

Sifón ECONOMIZADOR espacio, PVC
Space ECONOMIZER siphon, PVC

SFRSEPVCBL Blanco | White

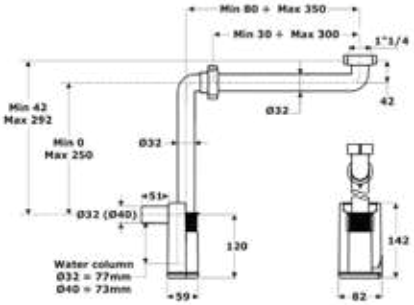

1 generalidades:
Las ventas, compras, y suministros a efectuar por SAN CARLO LUXURY BATHROOM, SL y la recepción de un pedido por parte del comprador, supone la aceptación de estas condiciones generales, excepto aquello expresamente acordado en distinta forma, o en la distinta aceptación de pedido que constituya condición particular.
2 precios:
Los incluidos en nuestra tarifa, expresados en €(euros). Son precios venta publico sugeridos y no incluyen impuestos en vigor.
SAN CARLO LUXURY BATHROOM, SL, en función a los incrementos que puedan sufrir las materias primas u otros servicios relacionados con la producción, se reserva el derecho de modificar sus tarifas, lo que se avisará de modo fehaciente.
de pago:
3 pago:
En cumplimiento de la ley de pagos, en lo correspondiente a los plazos de pago en operaciones comerciales, el plazo máximo es de 30 días fecha de factura,mediante recibo a través de entidad bancaria
El descuento de pronto pago se aplicará únicamente a los pagos anticipados, y su nominal del 2%. CUALQUIER OTRO MEDIO EXCLUYE EL DESCUENTO DE PRONTO PAGO.
4 modificaciones:
SAN CARLO LUXURY BATHROOM, SL se reserva la facultad de modificar, cancelar o variar cualquiera de sus productos al objeto de mejorarlos, sin que ello suponga resarcimiento de perjuicio alguno.
5 transporte:
TODOS LOS PRODUCTOS VIAJAN POR CUENTA Y RIESGO DEL COMPRADOR.
En caso de rotura, extravio, robo, etc. darán cuenta a su compañía de seguros.
- Las expediciones iguales o superiores a 300€ viajarán a porte pagado en todo el territorio Peninsular.
- Pedidos inferiores a 300€, se carga en factura 10€.
- Para Canarias, Ceuta y Melilla, el pedido mínimo para porte pagado es de 1.000€. Para pedidos inferiores, 20€ por bulto.
- Para baleares,pedido mínimo para porte pagado es de 600€.

Para pedidos inferiores 20€ por bulto.
6 devoluciones comerciales:
Deben contar con la aprobación de la dirección comercial de SAN CARLO LUXURY BATHROOM, SL
LAS DEVOLUCIONES QUE NO VIAJEN A PORTE PAGADO SERAN RECHAZADAS.
Llegarán con el número de autorización emitida por nuestro Departamento Comercial.
Para toda devolución:
- Producto del mismo ejercicio 10% depreciación.
- Producto del anterior ejercicio 25% depreciación.
- Producto a partir de dos años anteriores 50% depreciación.

Se entiende material en perfecto estado, en su acabado como embalaje. Cada embalaje deteriorado se depreciará en 3 €.
Material descatalogado o que no permita su reutilización se abonara a razón de precio/kg.
7 garantía:
La garantía que ofrece SAN CARLO LUXURY BATHROOM, SL es de 2 años con una extensión comercial de 3 años contra todo defecto/vicio de fabricación.
La garantía cubre los defectos de fabricación. Nunca los atribuibles a desgaste natural, mantenimiento deficiente o instalación inadecuada.la garantía no cubre desperfectos ocasionados por elementos extraños arrastrados por el agua, asi como acumulaciones calcáreas, exteriores o interiores.no cubre las obturaciones mecánicas en cartuchos termostáticos, elementos electrónicos, aireadores,teleduchas, rociadores,provocados por acumulación de sustancias extrañas.
No cubre los daños producidos en los acabados por acumulación de compuestos químicos y deficiente protección, tras construccion nueva o reforma.
Una tarjeta acompaña a cada unidad de producto, y cada unidad lleva registrado su código de trazabilidad.
Garantía limitada a 2 años: cartuchos termostáticos, cartuchos temporizados, accesorios, flexos, teleduchas, rociadores, soportes y barras de ducha, en general todo componente sometido a desgaste. La garantía para instalaciones de uso publico se limita a 1 año siempre que se acepten las normas de instalación de Martí1921.
En ningún caso, nos hacemos responsables de daños producidos por directa o indirectamente por un eventual defecto.
La garantía no cubre los daños producidos a causa de bajadas de temperatura
Que provocando la congelación y dilatación del liquido, generen roturas.
Garantia limitada a 1 año para acabados superficiales distintos al cromo.
En ningún caso nos hacemos responsables de daños producidos directa o indirectamente por el eventual defecto.
Poniéndose en contacto con sat@marti1921.com, o a través de nuestra web www.marti1921.com, hallará la solución a los problemas más comunes en el funcionamiento de su grifería.
Ante una posible reclamación adjuntar siempre la factura de compra.
8 jurisdicción:
En el improbable caso de litigios, las partes se someten a los tribunales de la ciudad de Barcelona, con renuncia expresa a cualquier otro fuero.

NOTAS:

CATÁLOGO | Grifería Sanitaria Española | #Marti100

Martí 1921 spain

MARTI 1921